SH 86 C-E

Reservedelsliste
09.10.2026
Denmark, dansk

Indholdsfortegnelse

SH 86: Krumtaphus, Cylinder 2
Tændingsanlæg, Lyddæmper 4
SH 56, SH 86: Luftfilter HD, Mellemflange 6
Startanordning ErgoStart 8
Karburator 4241/33 10
Karburator 4241/23 12
Karburator C1M-S261 (037.2018) 14
Ventilatorhus udvendig, Ventilatorhjul 17
Ventilatorhus indvendig SH 86 19
Griberammer SH 86 21
Dyse, Sugeaggregat 23
Tagrenderens 25
Maskinnummer 27

SH 86: Krumtaphus, Cylinder

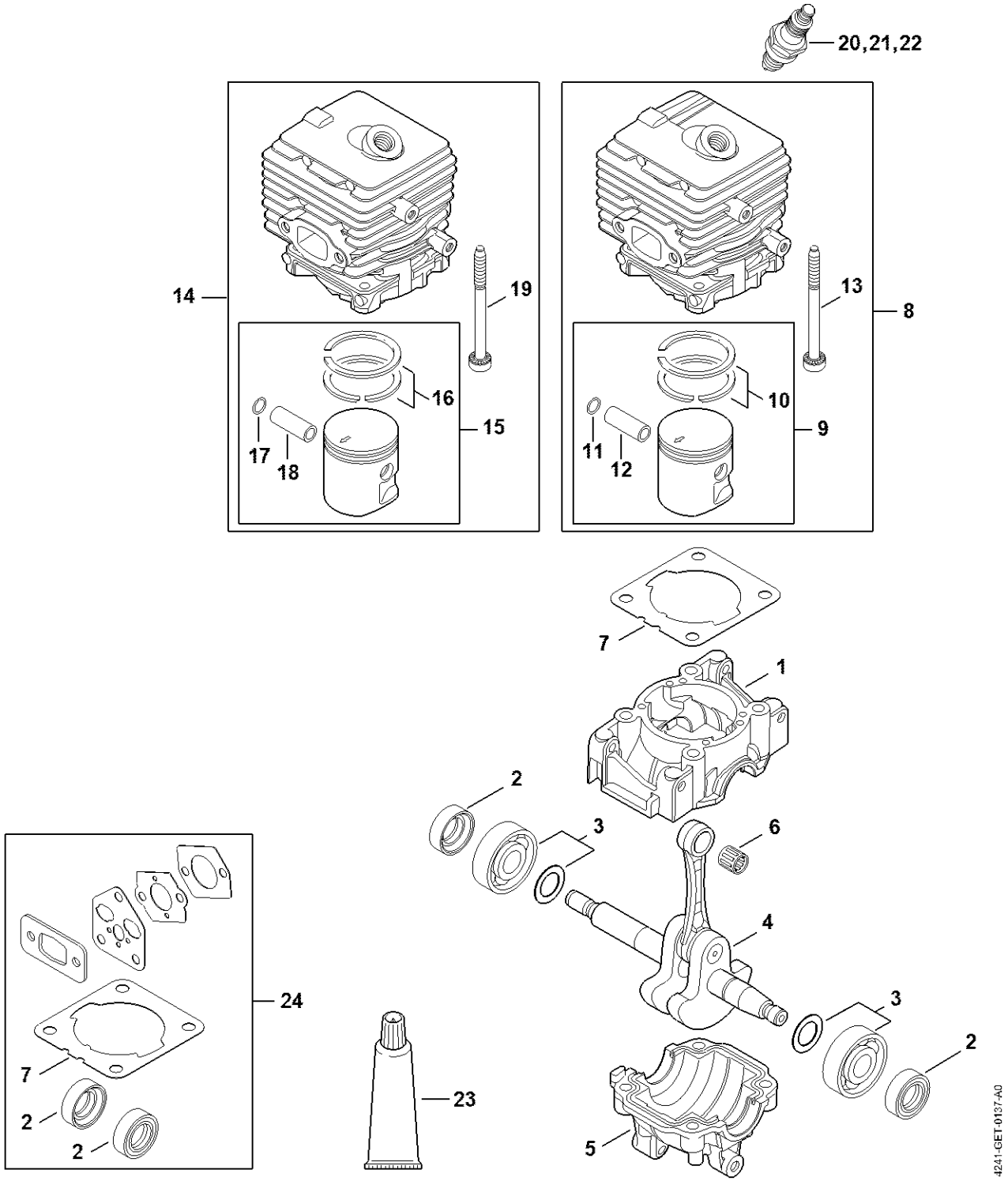

SH 86: Krumtaphus, Cylinder

#	Delnummer	Beskrivelse	Mængde	Indeholder varer	Bemærkninger
1	4241 021 0302	Krumtaphus	1		
2	9639 003 1230	Simmerring 12x22x7	2		
3	4144 020 2050	Kugleleje	1		
4	4241 030 0401	Krumtapsaksel	1		
5	4144 021 2500	Bundkar	1		
6	9512 003 1834	Nålekrans 8x11x10	1		
7	4144 029 2301	Cylinderpakning	1		
8	4241 020 1203	Cylinder med stempel Ø 34 mm	1	9 - 12	
9	4241 030 2007	Stempel Ø 34 mm	1	10 - 12	
10	4237 034 3001	Stempelring Ø 34x1,2 mm	2		
11	9463 650 0805	Fjederring C8x0,7	1		
12	4241 034 1500	Stempelbolt 8x5x22	1		
13	9075 478 4268	Skrue IS-D5x60	4		
17	9463 650 0805	Fjederring C8x0,7	1		
18	4241 034 1500	Stempelbolt 8x5x22	1		
19	9075 478 4268	Skrue IS-D5x60	4		
20	0000 400 7011	Tændrør NGK CMR6H	1		
21	0000 400 7025	Tændrør STIHL ZK C 10	1		
22	0000 400 7026	Tændrør STIHL ZK C 10, 40'er pakke	1		
23	0783 830 2000	Tætningsmiddel Dirko HT rød	1		
24	4144 007 1012	Pakningssæt	1	2, 7	

Tændingsanlæg, Lyddæmper

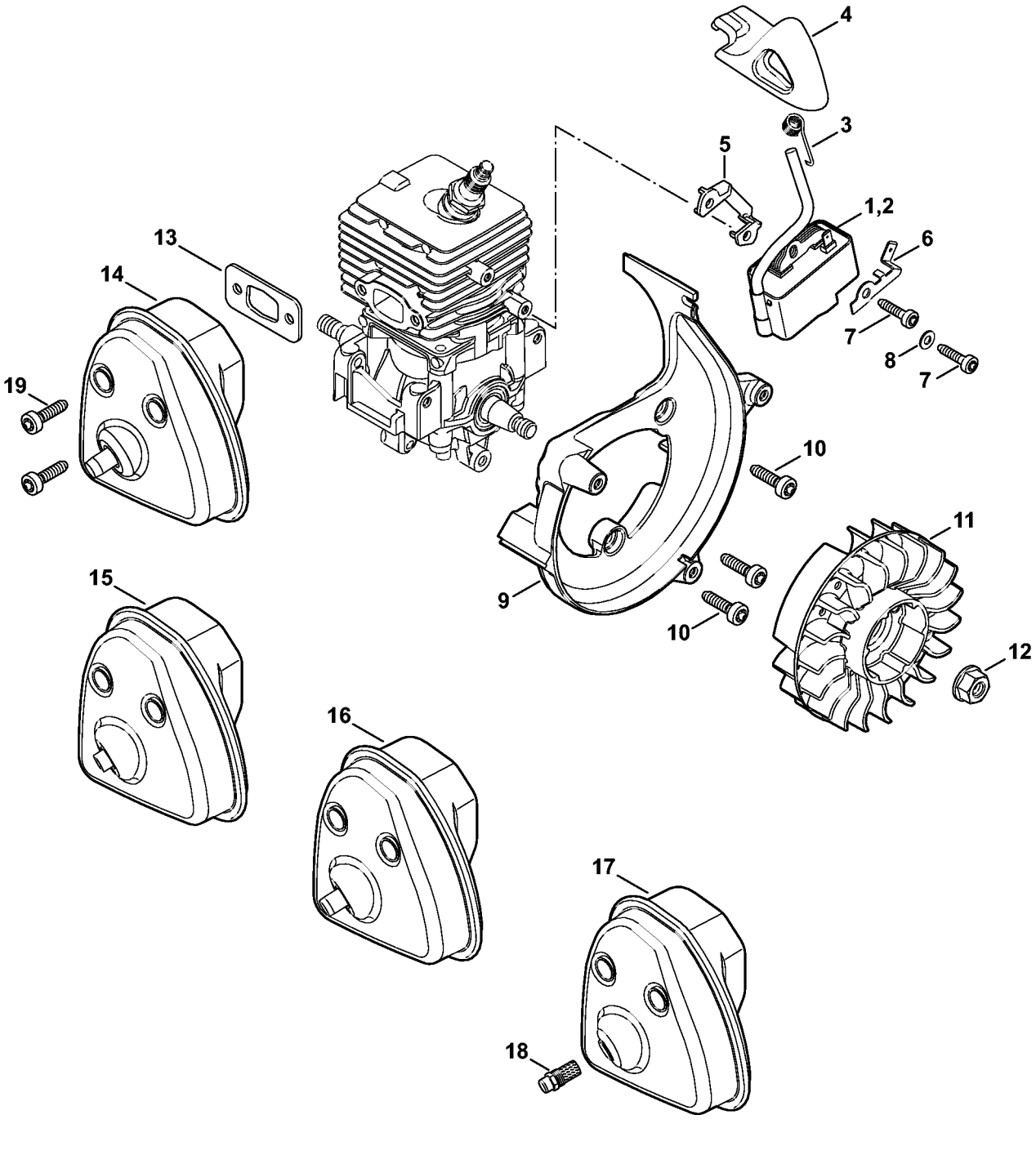

Tændingsanlæg, Lyddæmper

#	Delnummer	Beskrivelse	Mængde	Indeholder varer	Bemærkninger
2	4241 400 1320	Tændmodul	1	3, 4	
3	0000 998 0604	Torsionsfjeder	1		
4	4241 405 1000	Tændkabelsko	1		
5	4241 405 8000	Isoleringsstykke	1		
6	4241 431 2100	Indstikstunge	1		
7	9075 478 3018	Skrue IS-D4x18	2		
8	9291 021 0100	Skive 4,3	1		
9	4241 084 1100	Spiralhus	1		
10	9075 478 4136	Skrue IS-D5x20	3		
11	4241 400 1200	Svinghjul	1		
12	0000 955 0802	Brystmøtrik M8x1	1		
13	4144 149 0600	Lyddæmperpakning	1		
14	4241 140 0614	Lyddæmper	1		
19	9075 478 4136	Skrue IS-D5x20	2		
	4144 007 1012	Pakningssæt	1	13	

SH 56, SH 86: Luftfilter HD, Mellemflange

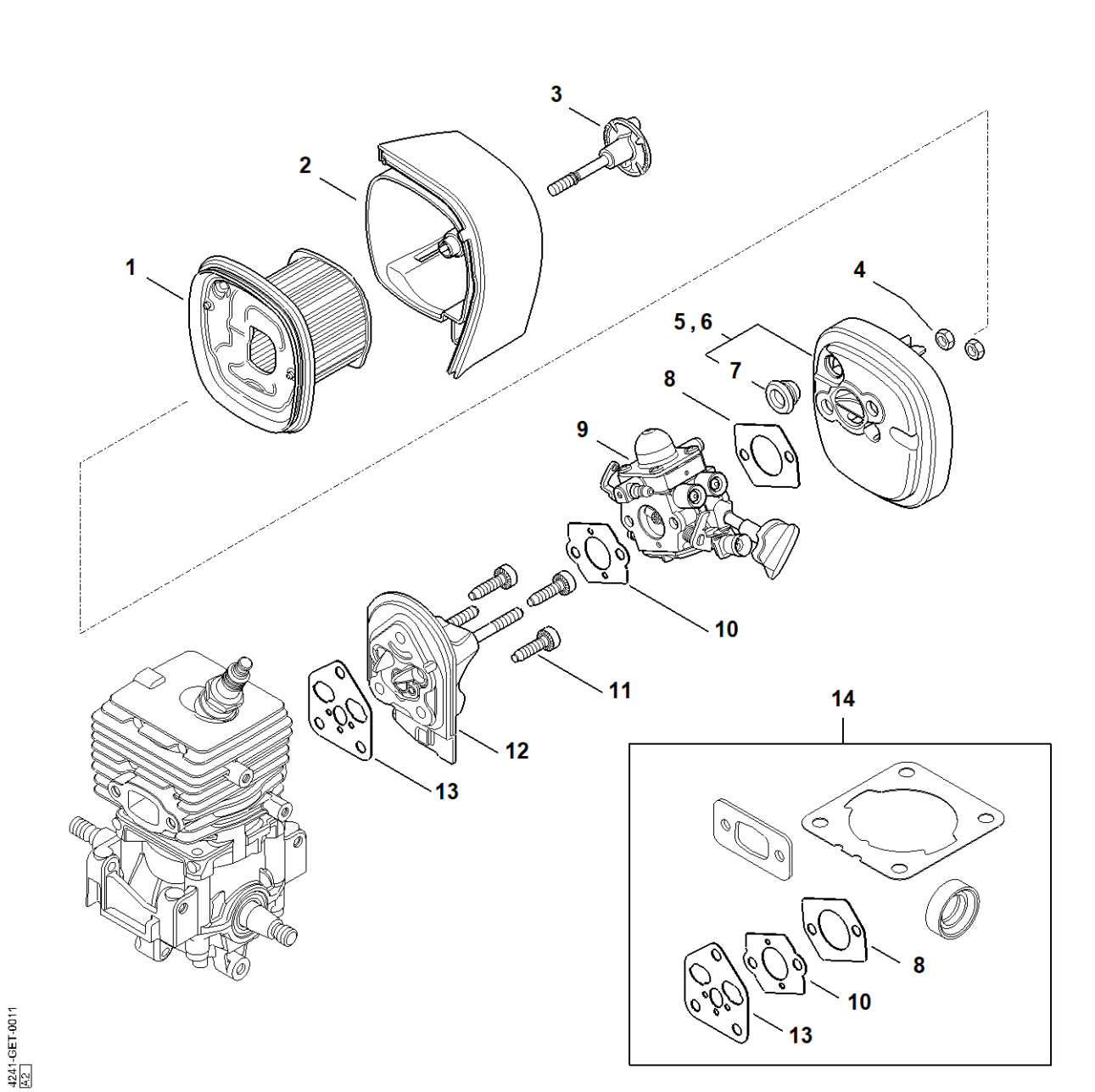

SH 56, SH 86: Luftfilter HD, Mellemflange

#	Delnummer	Beskrivelse	Mængde	Indeholder varer	Bemærkninger
1	4241 140 4404	Luftfilter	1		
2	4241 140 1002	Filterdæksel	1	3	
3	4241 140 9300	Låseskrue	1		
4	9210 261 0700	Møtrik M5	2		
5	4241 140 2803	Filterhus	1	7	
7	4134 123 7500	Gennemføring	1		
8	4114 149 1205	Pakning	1		
9	4241 120 0633	Karburator 4241/33	1		
9	4241 120 0623	Karburator 4241/23	1		
9	4241 120 0606	Karburator C1M-S228C	1		
10	4128 129 0900	Pakning	1		
11	9075 478 4136	Skrue IS-D5x20	3		
12	4144 120 2301	Mellemflange	1		
13	4144 129 0900	Pakning	1		
14	4144 007 1012	Pakningssæt	1	8, 10, 13	

Startanordning ErgoStart

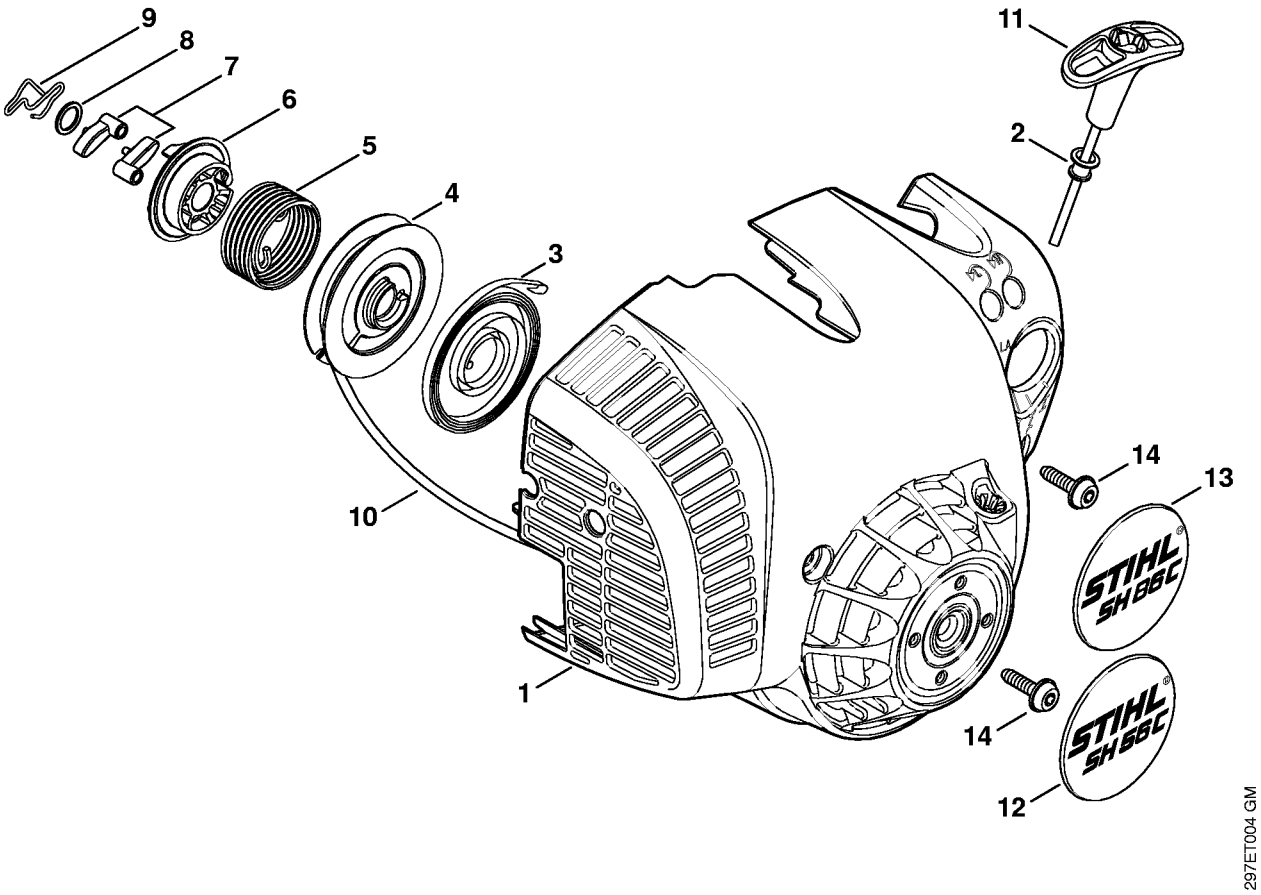

Startanordning ErgoStart

#	Delnummer	Beskrivelse	Mængde	Indeholder varer	Bemærkninger
	4241 080 2107	Blæsehus med startandordning	1	1 - 11	
1	4241 080 1804	Blæserhus	1	2	
2	9416 868 6650	Nitte BK6,5x0,5x8,8	1		
3	4237 190 0600	Returfjeder	1		
4	4241 195 0403	Snorhjul	1		
5	4241 195 3501	Fjeder	1		
6	4241 195 2001	Medbringer	1		
7	1123 195 7200	Startpal	2		
8	0000 958 0923	Skive	1		
9	1128 195 3500	Fjeder	1		
10	1120 195 8200	Startsnor Ø 3x1060 mm	1		
	0000 930 2208	Startsnor Ø 3 mm x 30,5 m	1		
	0000 930 2211	Startsnor Ø 3 mm x 60,8 m	1		
11	4140 195 3400	Håndtag	1		
13	4241 967 1523	Typeskilt SH 86 C	1		
14	0000 951 1100	Skrue	3		

Karburator 4241/33

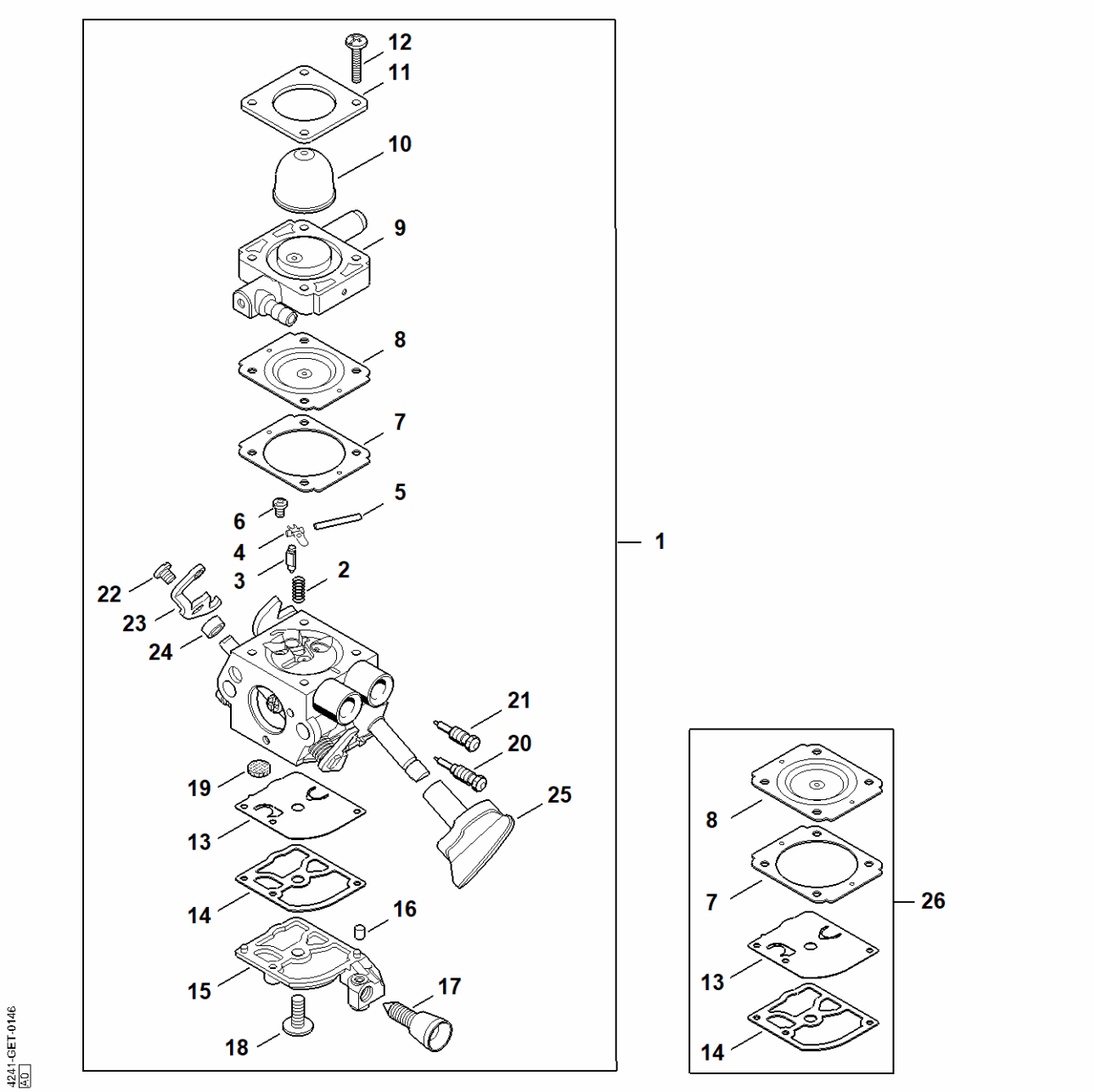

Karburator 4241/33

#	Delnummer	Beskrivelse	Mængde	Indeholder varer	Bemærkninger
1	4241 120 0633	Karburator 4241/33	1	2 - 25	
2	Z000 019 Z006	Reguleringsfjeder	1		
3	Z000 018 Z000	Indsugningsnål	1		
4	1125 121 5000	Indstrømningsreguleringsarm	1		
5	1120 121 9200	Aksel	1		
6	0000 122 7101	Skrue	1		
7	4241 129 0901	Reguleringstætning	1		
8	4241 121 4702	Reguleringsmembran	1		
9	4241 120 2204	Flange	1		
10	4226 121 2700	Kappe	1		
11	4140 121 0800	Afslutningsdæksel	1		
12	4140 122 7100	Skrue	4		
13	4241 121 4800	Pumpemembran	1		
14	1123 129 0905	Pumpetætning	1		
15	4241 121 0800	Afslutningsdæksel	1		
16	1125 122 4200	Klemstykke	1		
17	4140 122 6200	Tomgangshastighedsskrue	1		
18	1120 122 7800	Skrue m. linsehoved	1		
19	1123 121 7800	Si	1		
20	Z000 031 Z217	Tomgangsskrue	1		
21	Z000 030 Z007	Hovedskrue	1		
22	9079 319 0280	Skrue M3x3,5	1		
23	4241 121 3500	Drøvlingsarm	1		
24	4241 122 5000	Afstandsmuffe	1		
25	4241 182 9500	Drejeknap	1		
26	4241 007 1700	Sæt karburatordele	1	7, 8, 13, 14	

Karburator 4241/23

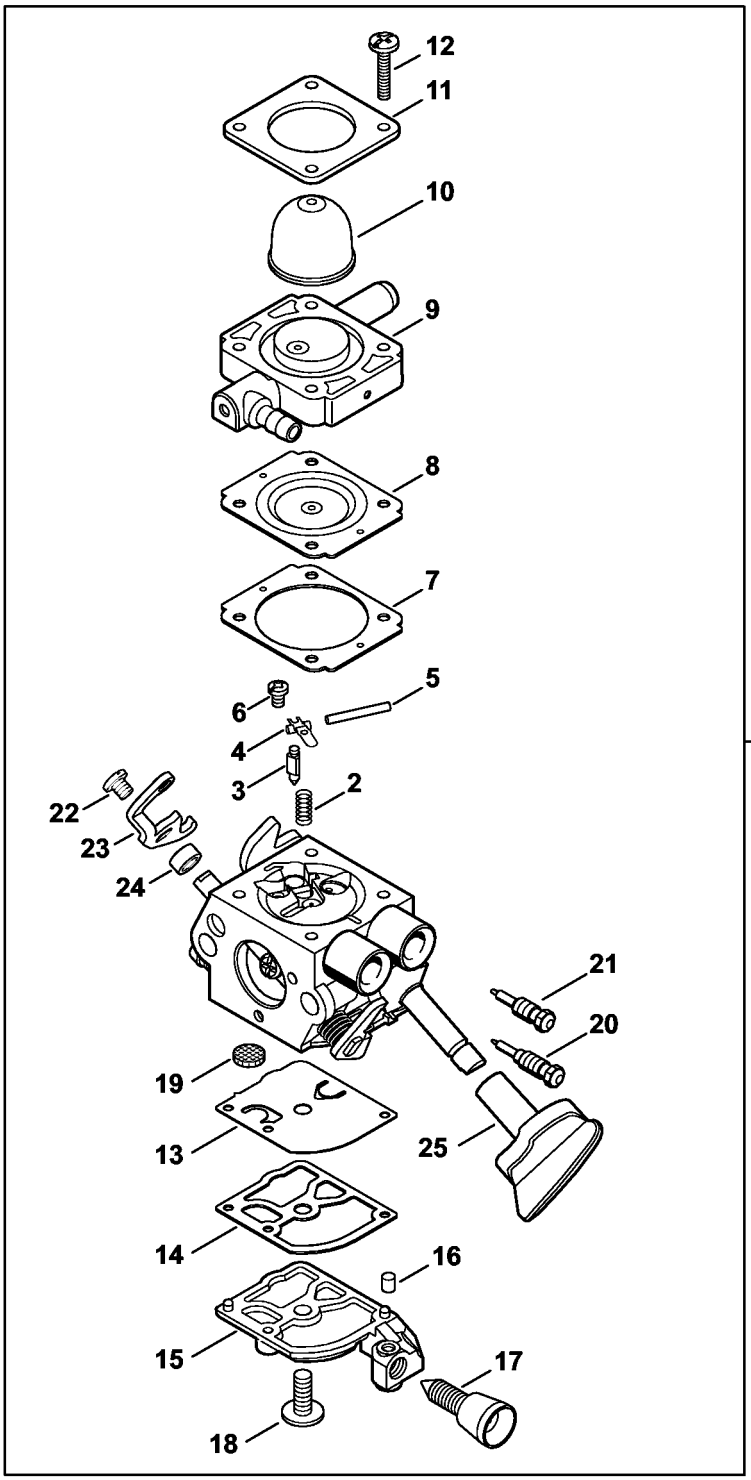

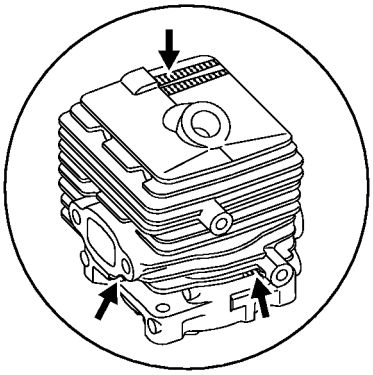

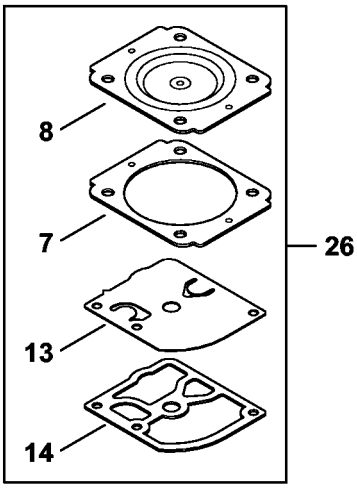

4241-GET-0113-A0

Karburator 4241/23

#	Delnummer	Beskrivelse	Mængde	Indeholder varer	Bemærkninger
1	4241 120 0623	Karburator 4241/23	1	2 - 25	
2	1129 122 3001	Fjeder	1		
3	Z000 018 Z000	Indsugningsnål	1		
4	1125 121 5000	Indstrømningsreguleringsarm	1		
5	1120 121 9200	Aksel	1		
6	0000 122 7101	Skrue	1		
7	4241 129 0901	Reguleringstætning	1		
8	4241 121 4702	Reguleringsmembran	1		
9	4241 120 2204	Flange	1		
10	4226 121 2700	Kappe	1		
11	4140 121 0800	Afslutningsdæksel	1		
12	4140 122 7100	Skrue	4		
13	4241 121 4800	Pumpemembran	1		
14	1123 129 0905	Pumpetætning	1		
15	4241 121 0800	Afslutningsdæksel	1		
16	1125 122 4200	Klemstykke	1		
17	4140 122 6200	Tomgangshastighedsskrue	1		
18	1120 122 7800	Skrue m. linsehoved	1		
19	1120 121 7800	Si	1		
20	Z000 031 Z009	Tomgangsskrue	1		
21	Z000 030 Z007	Hovedskrue	1		
22	9079 319 0280	Skrue M3x3,5	1		
23	4241 121 3500	Drøvlingsarm	1		
24	4241 122 5000	Afstandsmuffe	1		
25	4241 182 9500	Drejeknap	1		
26	4241 007 1700	Sæt karburatordele	1	7, 8, 13, 14	

Karburator C1M-S261 (037.2018)

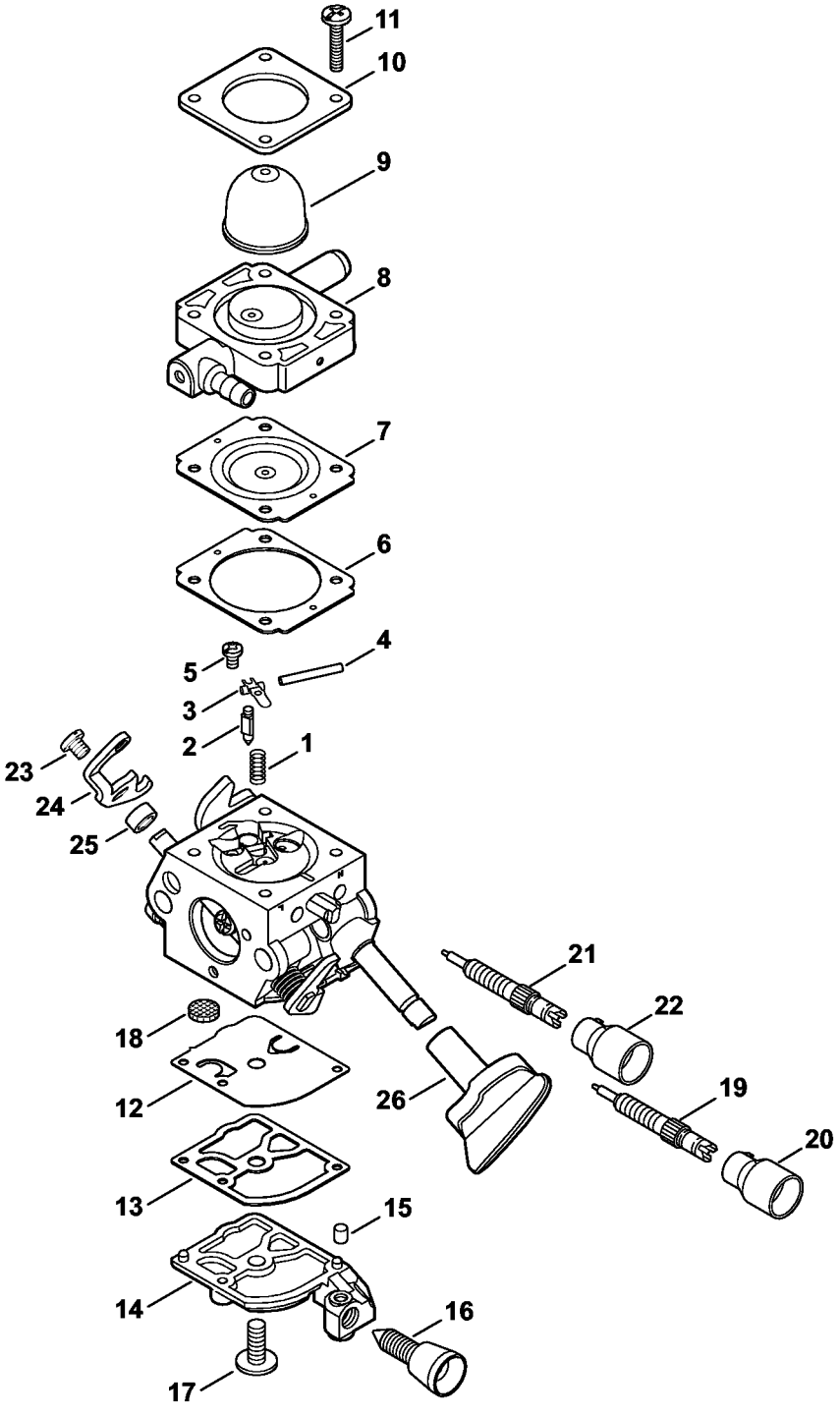

Karburator C1M-S261 (037.2018)

#	Delnummer	Beskrivelse	Mængde	Indeholder varer	Bemærkninger
	4241 120 0616	Kaburator c1m-s261b	1	1 - 26	
1	1129 122 3001	Fjeder	1		
2	Z000 018 Z000	Indsugningsnål	1		
3	1125 121 5000	Indstrømningsreguleringsarm	1		
4	1120 121 9200	Aksel	1		
5	0000 122 7101	Skrue	1		
6	4241 129 0901	Reguleringstætning	1		
7	4241 121 4702	Reguleringsmembran	1		
8	4241 120 2204	Flange	1		
9	4226 121 2700	Kappe	1		
10	4140 121 0800	Afslutningsdæksel	1		
11	4140 122 7100	Skrue	4		
12	4241 121 4800	Pumpemembran	1		
13	1123 129 0905	Pumpetætning	1		
14	4241 121 0800	Afslutningsdæksel	1		
15	1125 122 4200	Klemstykke	1		
16	4140 122 6200	Tomgangshastighedsskrue	1		
17	1120 122 7800	Skrue m. linsehoved	1		
18	1120 121 7800	Si	1		
19	4140 120 6800	Tomgangsskrue	1	20	
20	Z010 061 Z013	Begrænserkappe	1		
21	4241 122 6702	Hovedskrue	1		
22	4229 121 2701	Kappe	1		
23	9079 319 0280	Skrue M3x3,5	1		
24	4241 121 3500	Drøvlingsarm	1		
25	4241 122 5000	Afstandsmuffe	1		
26	4241 182 9500	Drejeknap	1		

Karburator C1M-S261 (037.2018)

#	Delnummer	Beskrivelse	Mængde	Indeholder varer	Bemærkninger
	4241 007 1700	Sæt karburatordele	1	6, 7, 12, 13	

Ventilatorhus udvendig, Ventilatorhjul

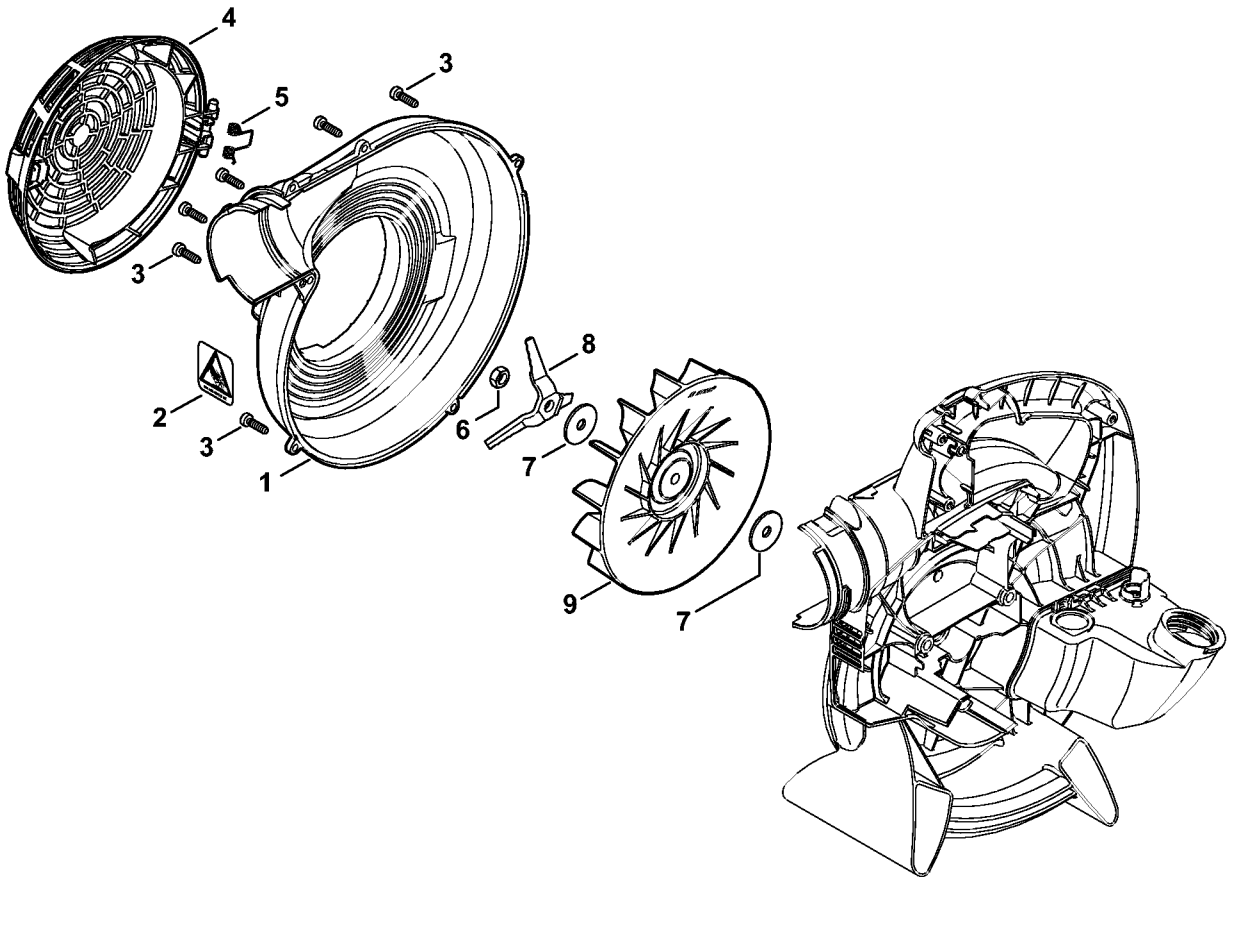

Ventilatorhus udvendig, Ventilatorhjul

#	Delnummer	Beskrivelse	Mængde	Indeholder varer	Bemærkninger
1	4241 700 4102	Ventilatorhus udvendig	1	2	
2	0000 967 7285	Advarselshenvisning Piktogram Beskyttelsesgitter	1		
3	9074 477 4132	Skrue IS-P5x18	6		
4	4241 706 8000	Beskyttelsesgitter	1		
5	0000 998 0401	Torsionsfjeder	1		
6	9211 260 1150	Møtrik M8x1LH-05	1		
7	4229 704 7900	Skive	2		
8	4229 768 0300	Beskæringskniv	1		
9	4241 704 3405	Ventilatorhjul	1		

Ventilatorhus indvendig SH 86

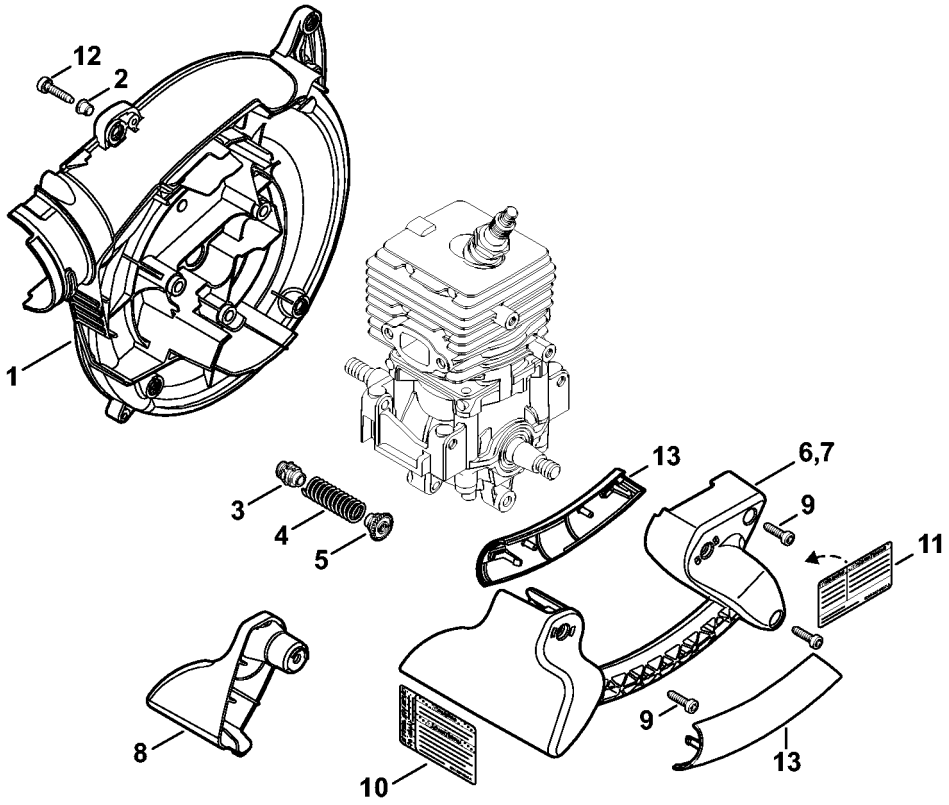

Ventilatorhus indvendig SH 86

#	Delnummer	Beskrivelse	Mængde	Indeholder varer	Bemærkninger
1	4241 700 4100	Ventilatorhus	1	2 - 5	
2	9443 825 7130	Nitte 7,5x1x6,8	3		
3	4241 792 2901	Lejeprop	4		
4	4241 791 3100	Fjeder	4		
5	4241 792 2900	Lejeprop	4		
6	4241 791 0201	Håndtag	1		
8	4241 791 7500	Afskærmning	1		
9	9074 477 4132	Skrue IS-P5x18	4		
12	9075 478 4159	Skrue IS-D5x24	3		
13	4241 791 0802	Håndtagsdel	2		

Griberammer SH 86

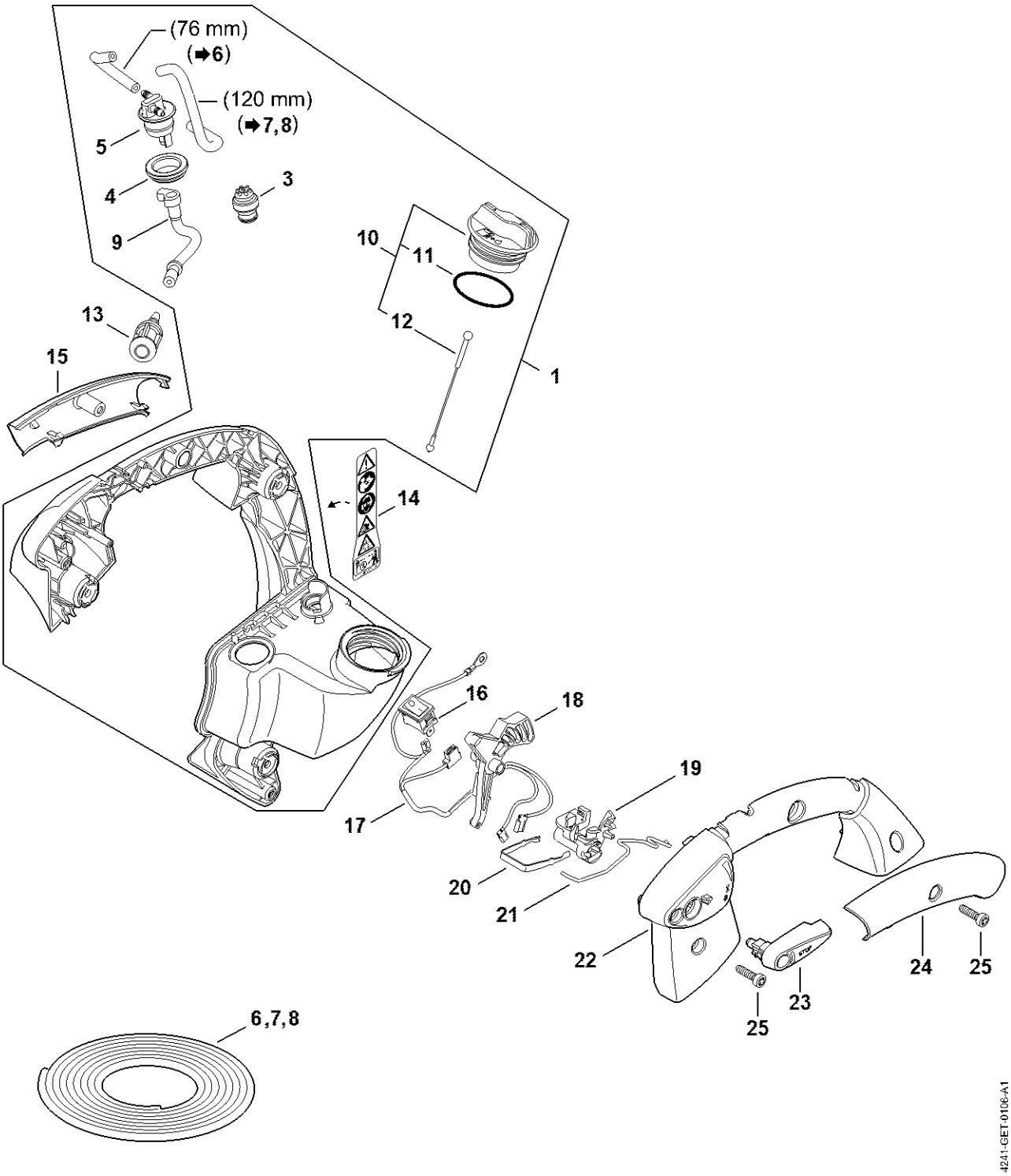

Griberammer SH 86

#	Delnummer	Beskrivelse	Mængde	Indeholder varer	Bemærkninger
1	4241 790 5605	Griberamme	1	3 - 5, 9 - 12	
3	0000 350 5800	Tankventilation	1		
4	4238 353 9200	Gennemføring	1		
5	4241 353 2700	Forbindelsesstykke	1		
6	0000 937 5004	Slange 3,1 x 5,7mm 1m lang	1		
7	0000 930 2803	Slange 3,1x5,7 mm x 1 m, R3	1		
8	0712 923 8004	Slange 3,1x5,7 mm x 10 m, R3	1		
9	4241 358 7700	Slange	1		
10	0000 350 0527	Tanklåg	1	11, 12	
11	9645 951 3890	O-ring 35x3-FPM 80	1		
12	0000 350 0900	Snor	1		
13	0000 350 3502	Sugehoved	1		
14	0000 967 7286	Advarsel piktogram BG/SH	1		
15	4241 791 0801	Udvendig håndtagsdel	1		
16	4241 430 8900	Stopnøgle/-føler	1		
17	4241 440 3000	Kabelbundt	1		
18	4241 182 1001	Gasarm	1		
19	4241 182 4300	Knast	1		
20	4241 182 4204	Indgrebsfjeder	1		
21	4241 182 1501	Gasstangsystem	1		
22	4241 791 0605	Håndtagsdel	1		
23	4241 182 2900	Justerarm	1		
24	4241 791 0800	Indvendig håndtagsdel	1		
25	9074 477 4132	Skrue IS-P5x18	4		

Dyse, Sugeaggregat

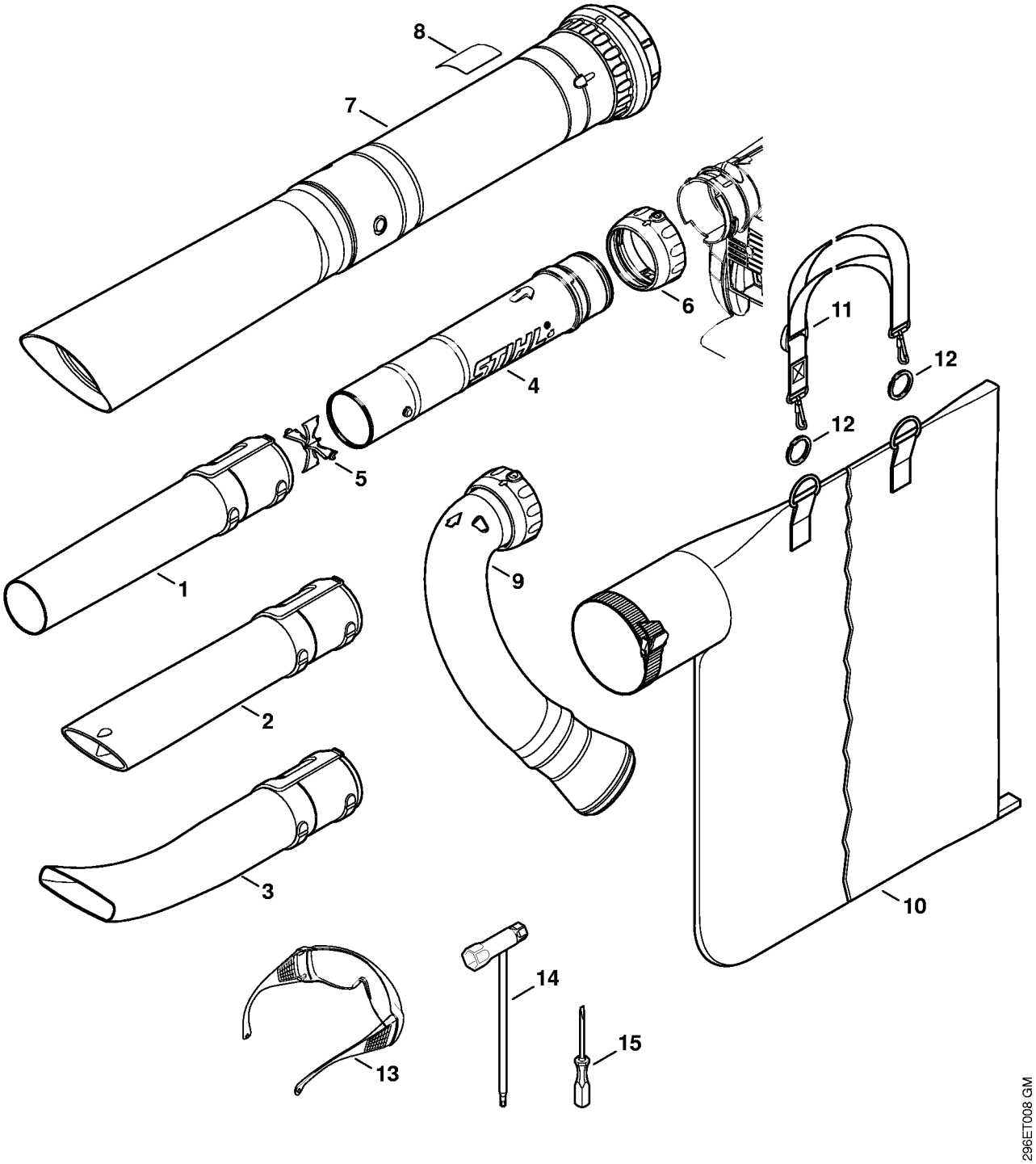

Dyse, Sugeaggregat

#	Delnummer	Beskrivelse	Mængde	Indeholder varer	Bemærkninger
1	4229 708 6300	Dyse	1		
2	4229 708 6301	Dyse	1		
3	4241 708 6302	Fladt mundstykke, bøjet	1		
4	4241 760 8200	Rør	1	5, 6	
5	4241 703 5600	Gitter	1		
6	4241 708 3100	Omløbermøtrik	1		
	4241 700 2200	Sugeaggregatsæt	1	7 - 11	
7	4241 760 3501	Indsugningsrør	1	8	
8	0000 967 7232	Advarsel piktogram BG	1		
9	4241 700 6900	Manifold	1		
10	4229 708 9702	Opsamler	1		
11	4227 710 9003	Bæresele	1		
12	0000 791 8400	Ring	1		2 stk.
13	0000 884 0307	Beskyttelsesbriller	1		ikke til Argentina
14	4180 890 3400	Kombinøgle	1		
15	0000 890 2300	Skruetrækker	1		

Tagrenderens

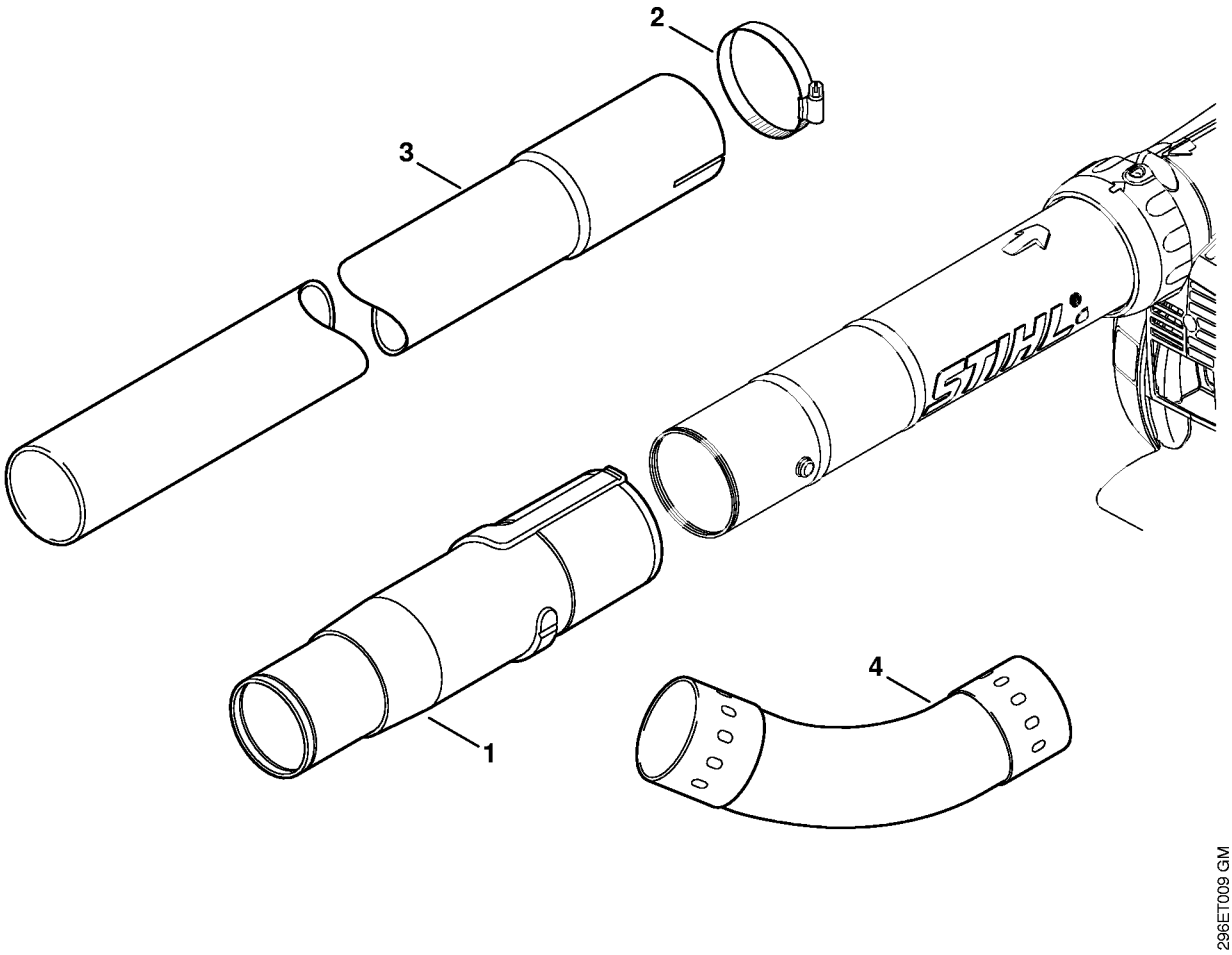

Tagrenderens

#	Delnummer	Beskrivelse	Mængde	Indeholder varer	Bemærkninger
	4241 007 1003	Sæt tagrenderens	1	1 - 4	
1	4241 708 0100	Adapter	1		
2	4227 700 7105	Slangeklemme	3		
3	4227 708 3405	Rør	3		
4	4227 708 6905	Manifold	2		

Maskinnummer

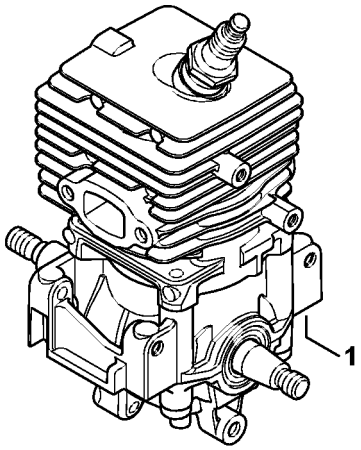

296ET017 SC

Maskinnummer

#	Delnummer	Beskrivelse	Mængde	Indeholder varer	Bemærkninger
1		Maskinnummerets position	1		

false