IMOW 4.0 EVO

Reservedelsliste
02.11.2026
Denmark, dansk

Indholdsfortegnelse

A - Beskyttelseskappe 2
B - Kabinetoverdel 4
C - Kabinetunderdel, undervogn 6
D - Klippeanordning, klippehøjdejustering 9
E - Elektriske komponenter 11
F - Kontaktplan 13
G - Dokningsstation 15
H - Specialværktøj 17
I - Maskinnummer 19

A - Beskyttelseskappe

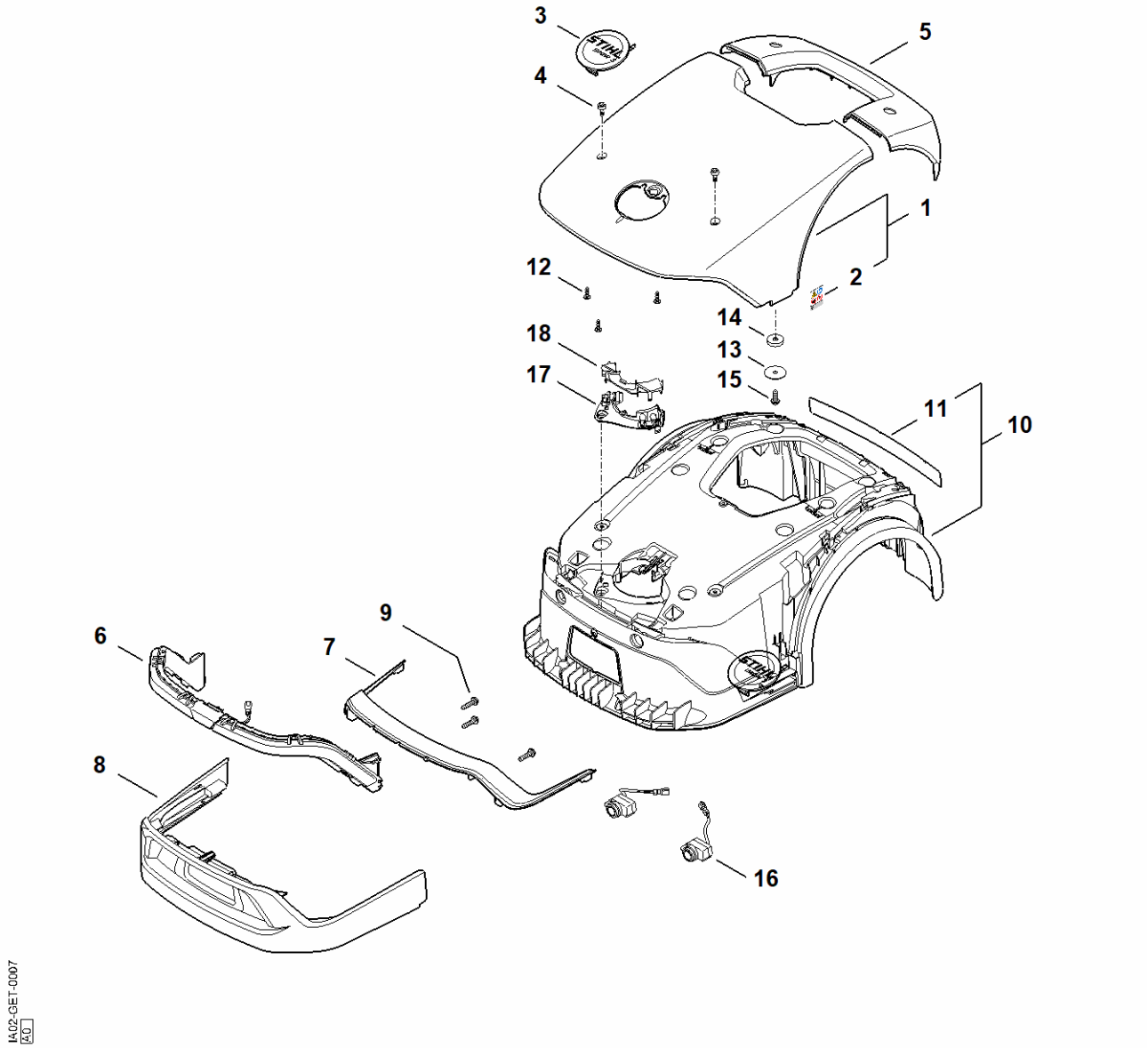

A - Beskyttelseskappe

#	Delnummer	Beskrivelse	Mængde	Indeholder varer	Bemærkninger
1	IA02 780 2002	Afskærmning EVO	1	2	
2	6309 967 4415	Henvisningsmærkat	2		
3	IA02 967 1504	Typeskilt iMOW 4 EVO	1		
4	4128 141 8000	Låseskrue	4		
5	IA02 701 3610	Afskærmning EVO	1		
6	IA02 405 9200	LED-lysstrimler	1		
7	IA02 706 3610	Blænde EVO	1		
8	IA02 701 4400	Beskyttelsesliste	1		
9	9074 478 4140	Skrue IS-P6x25	5		
10	IA02 700 3101	Ramme	1	11	
11	IA02 967 7200	Advarsel piktogram	1		
12	9104 007 4270	Selvskærende skrue P5x16	9		
13	IA01 403 2300	Holder	1		
14	IA01 405 0700	Magnet	1		
15	9074 478 4420	Skrue IS-P6x18	1		
16	IA02 400 7900	Ultralydsenhed	2		
17	IA02 703 6900	Holder	1		
18	IA02 703 0700	Dæksel	1		

B - Kabinetoverdel

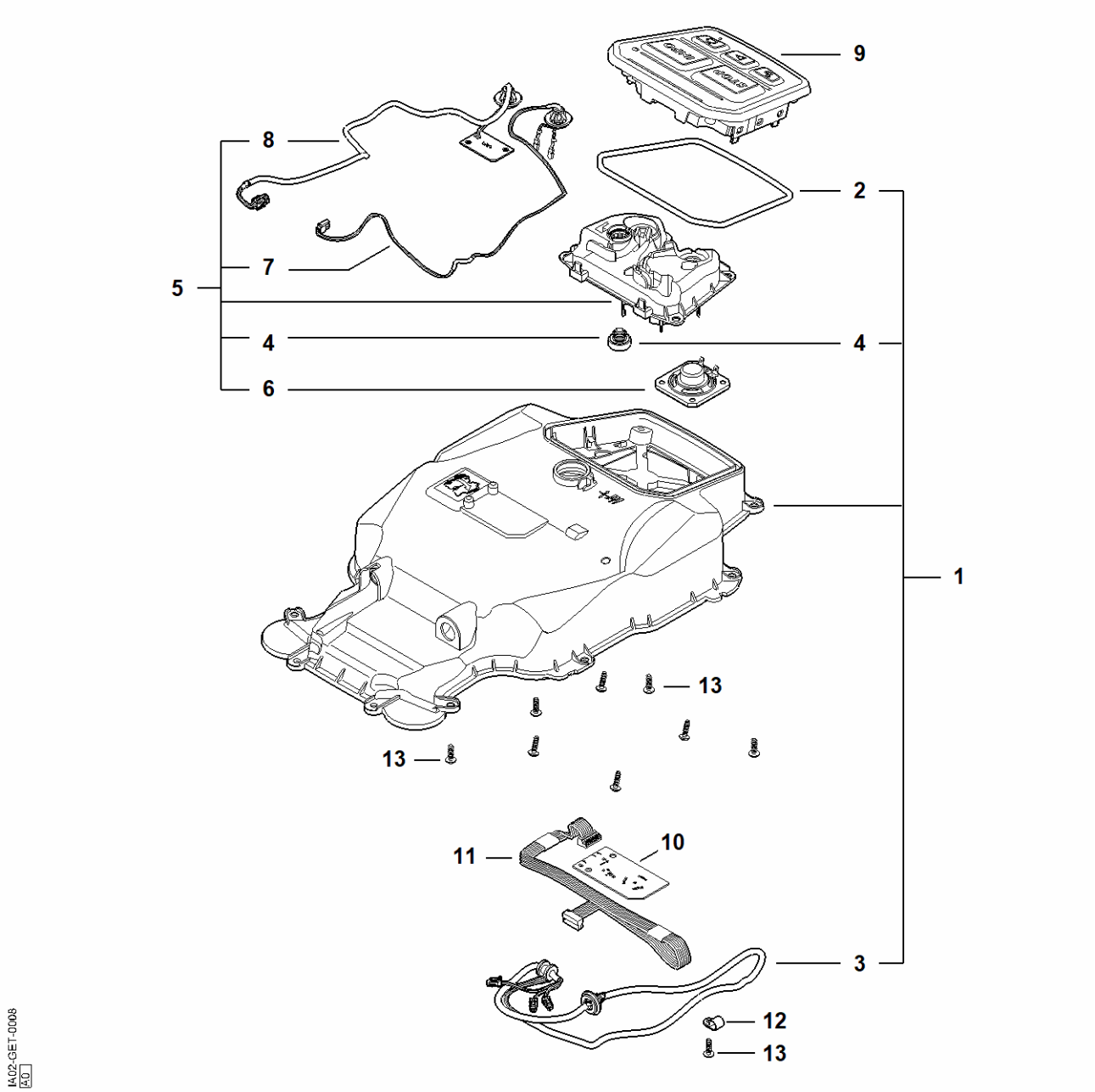

B - Kabinetoverdel

#	Delnummer	Beskrivelse	Mængde	Indeholder varer	Bemærkninger
1	IA02 700 8511	Hus EVO	1	2 - 4	
2	IA02 709 0402	Pakning	8		
3	IA02 430 2202	Kabelbundt Fordeler	1		
4	IA01 709 0500	Membran	2		
5	IA02 820 8000	Dæksel	1	4, 6 - 8	
6	IA01 401 0800	Højtaler	1		
7	IA02 440 0300	Kabel	1		
8	IA02 440 3001	Kabelbundt	1		
9	IA02 430 7100	Betjeningsenhed	1		
10	IA01 430 1405	Elektronikmodul	1		
11	IA02 440 0304	Kabel	1		
12	6309 448 1200	Kabelholder	3		
13	9104 007 4270	Selvskærende skrue P5x16	11		

C - Kabinetunderdel, undervogn

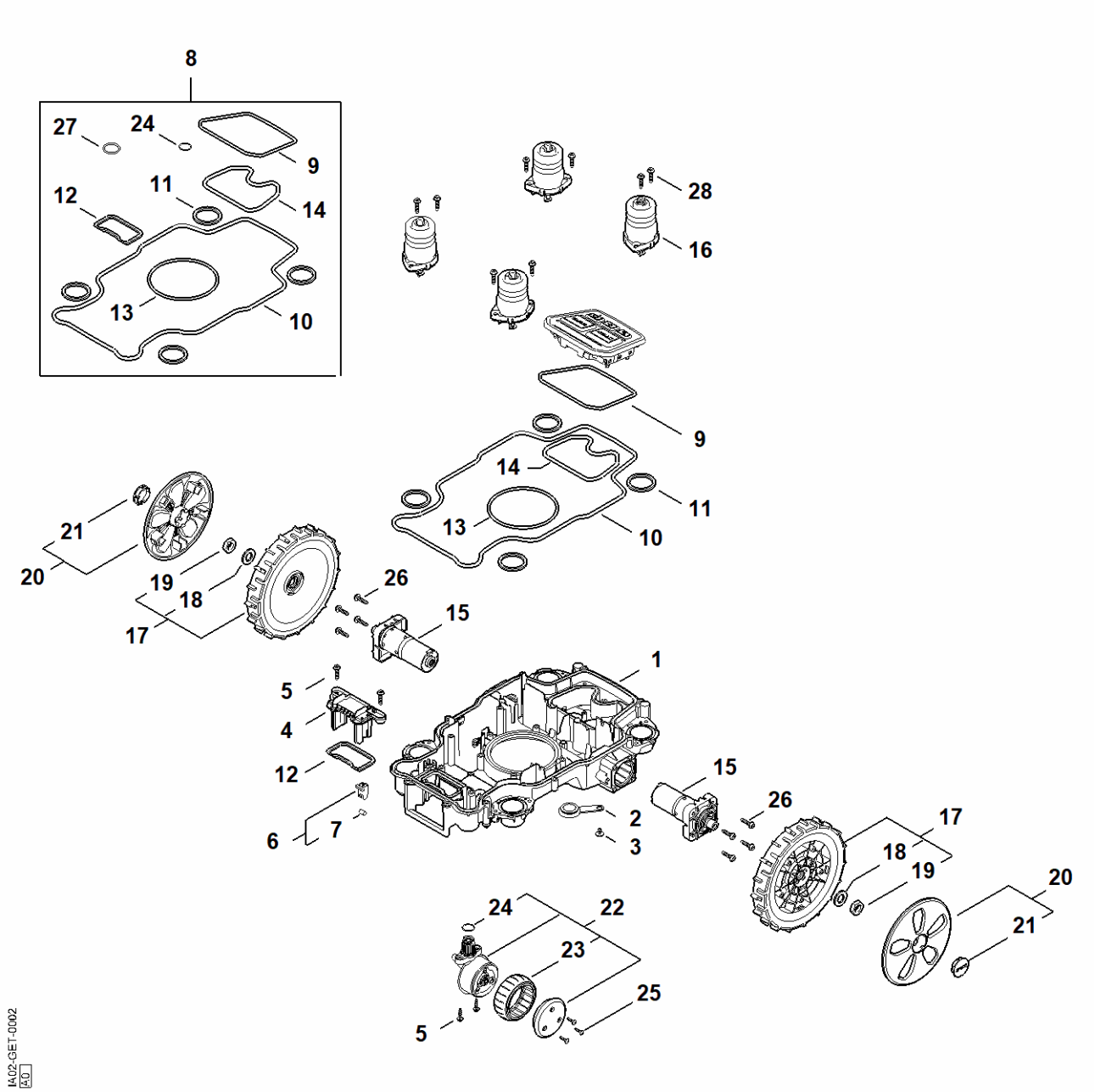

C - Kabinetunderdel, undervogn

#	Delnummer	Beskrivelse	Mængde	Indeholder varer	Bemærkninger
1	IA02 701 1010	Hus Underdel	1		
2	IA01 708 5900	Prop	1		
3	9104 007 8768	Selvskærende skrue P5x12	1		
4	IA01 430 6804	Holder	1		
5	9074 478 4140	Skrue IS-P6x25	10		
6	IA01 400 8000	Magnet	1	7	
7	6309 405 0710	Magnet	1		
8	IA02 007 1600	Pakningssæt	1	9 - 14, 24, 27	
9	IA02 709 0402	Pakning	1		
10	IA02 709 0403	Pakning	1		
11	IA01 709 0408	Pakning	4		
12	IA01 709 0404	Pakning	1		
13	IA02 709 0404	Pakning	1		
14	IA02 709 0405	Pakning	1		
15	IA02 640 0100	Gear	2		
16	IA02 760 5201	Lejring	4		
17	IA02 700 0402	Hjul	2	18, 19	
18	9291 021 0280	Skive 17	1		
19	9208 260 1611	Sekskantmøtrik M16	1		
20	IA02 760 7600	Hjulkappe kompl.	2	18, 19, 21	
21	IA02 708 2700	Dæksel	1		
22	IA01 700 0403	Hjul	2	23, 24	
23	6302 704 9500	Dæk	1		
24	9645 945 3373	O-ring26x2,5	1		
25	9104 007 4289	Selvskærende skrue P5x20	6		
26	9074 478 4140	Skrue IS-P6x25	8		
27	9645 948 3868	O-ring N24,99x3,53-EPDM70	1		

C - Kabinetunderdel, undervogn

#	Delnummer	Beskrivelse	Mængde	Indeholder varer	Bemærkninger
28	9074 478 4140	Skrue IS-P6x25	8		

D - Klippeanordning, klippehøjdejustering

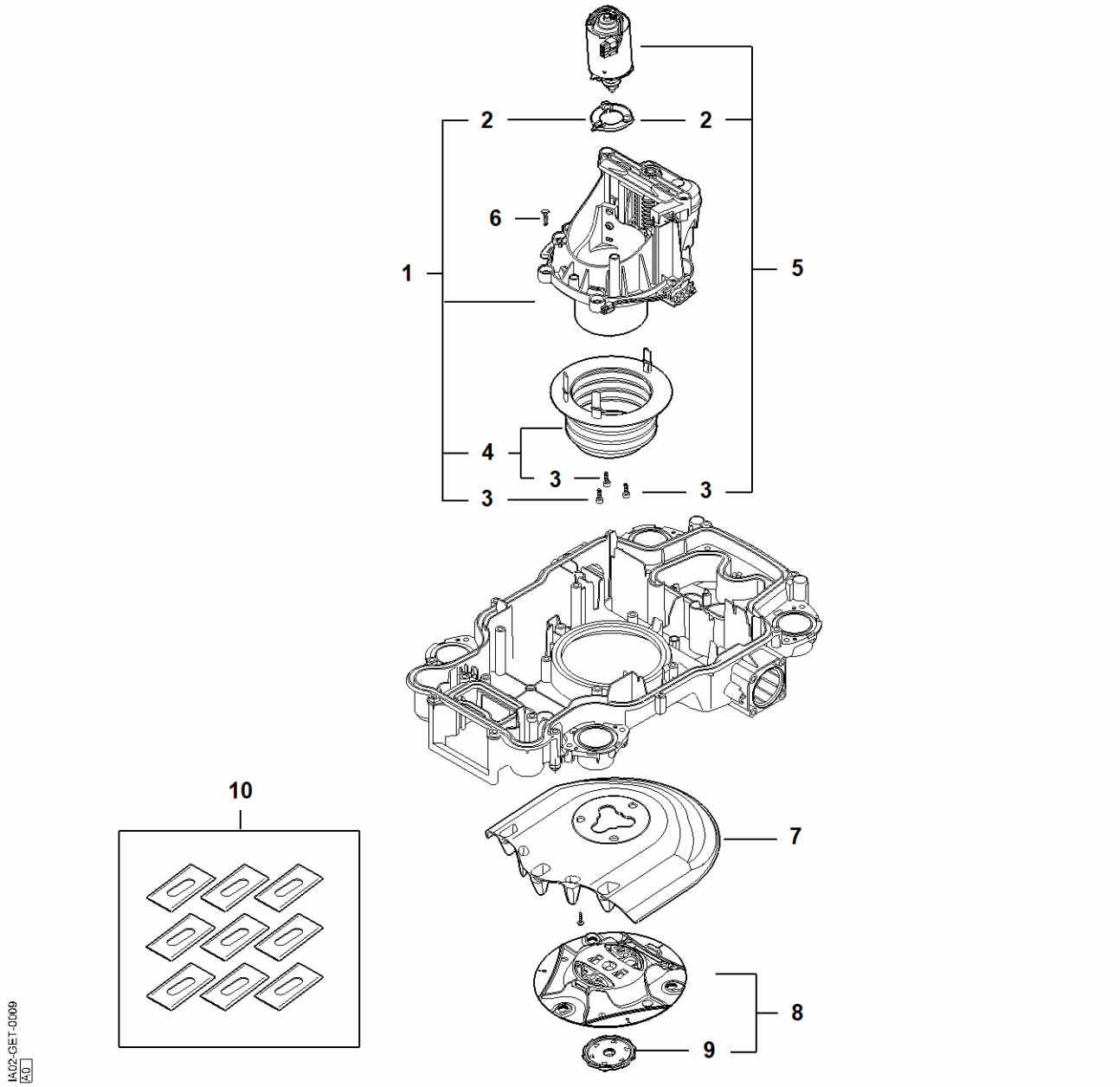

D - Klippeanordning, klippehøjdejustering

#	Delnummer	Beskrivelse	Mængde	Indeholder varer	Bemærkninger
1	IA02 780 5611	Skæringshøjdeindstilling EVO	1	2 - 4	
2	IA02 706 6400	Gummielement	1		
3	9022 313 0676	Skrue IS-M4x14	3		
4	IA02 770 1600	Bælg	1	3	
5	IA02 600 0202	Elmotor	6	2, 3	
6	9074 478 4140	Skrue IS-P6x25	3		
7	IA02 701 1002	Hus	1		
8	IA02 730 4401	Skærebord	1	9	
9	IA01 760 9700	Medbringer	1		
10	IA00 007 4201	Sæt med blade BASIC iMOW 9'er pakke	1		

E - Elektriske komponenter

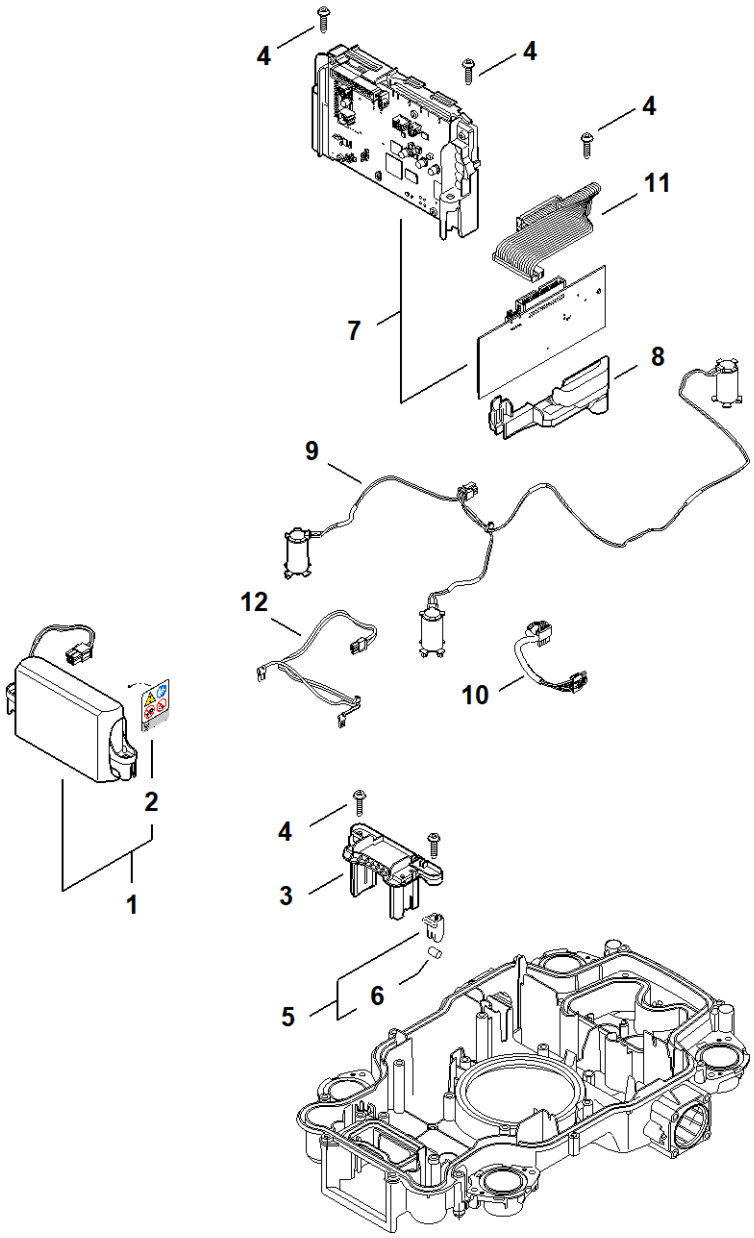

I4.02-GET-0011
A1

E - Elektriske komponenter

#	Delnummer	Beskrivelse	Mængde	Indeholder varer	Bemærkninger
1	IA02 400 6510	Batteri AAI 20.0 RoW	1	2	
2	IA02 967 7300	Advarsel piktogram	1		
3	IA01 430 6804	Holder	1		
4	9074 478 4140	Skrue IS-P6x25	5		
5	IA01 400 8000	Magnet	1	6	
6	6309 405 0710	Magnet	1		
7	IA02 430 1421	Elektronikmodul EVO	1		
8	IA02 431 6000	Holder	1		
9	IA02 440 0301	Kabel	1		
10	IA02 440 0308	Kabel	1		
11	IA02 440 0306	Kabel	1		
12	IA02 440 3000	Kabelbundt	1		

F - Kontaktplan

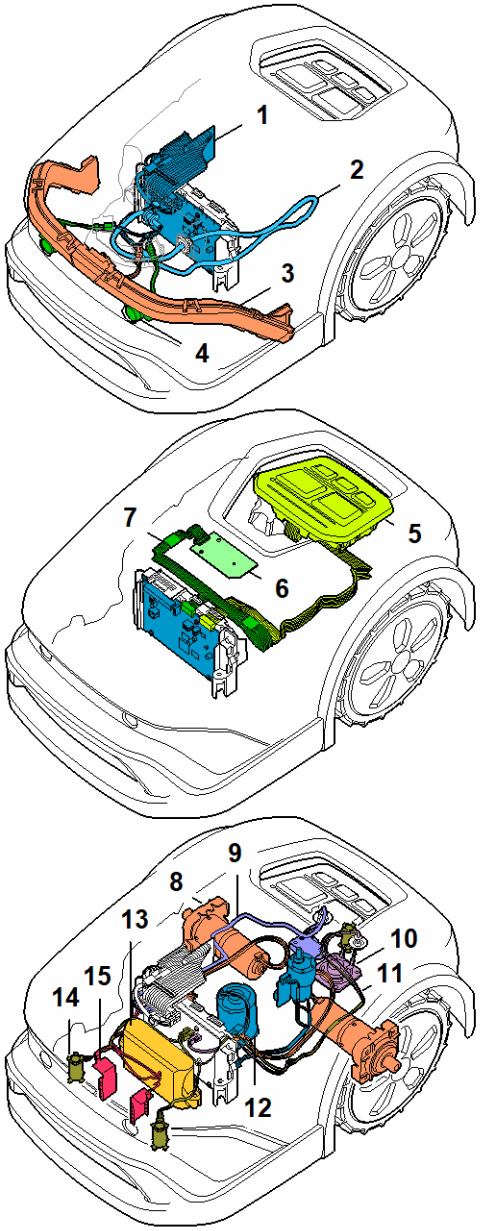

I402-GET-0016
A0

F - Kontaktplan

#	Delnummer	Beskrivelse	Mængde	Indeholder varer	Bemærkninger
1	IA02 430 1421	Elektronikmodul EVO	1		
2	IA02 430 2202	Kabelbundt Fordeler	1		
3	IA02 405 9200	LED-lysstrimler	1		
4	IA02 400 7900	Ultralydsenhed	1		
5	IA02 430 7100	Betjeningsenhed	1		
6	IA01 430 1405	Elektronikmodul	1		
7	IA02 440 0304	Kabel	1		
8	IA02 640 0100	Gear	2		
9	IA02 440 3001	Kabelbundt	1		
10	IA01 401 0800	Højtaler	1		
11	IA02 440 0300	Kabel	1		
12	IA02 600 0202	Elmotor	1		
13	IA02 400 6510	Batteri AAI 20.0 RoW	1		
14	IA02 440 0301	Kabel	1		
15	IA02 440 3000	Kabelbundt	1		

G - Dokningsstation

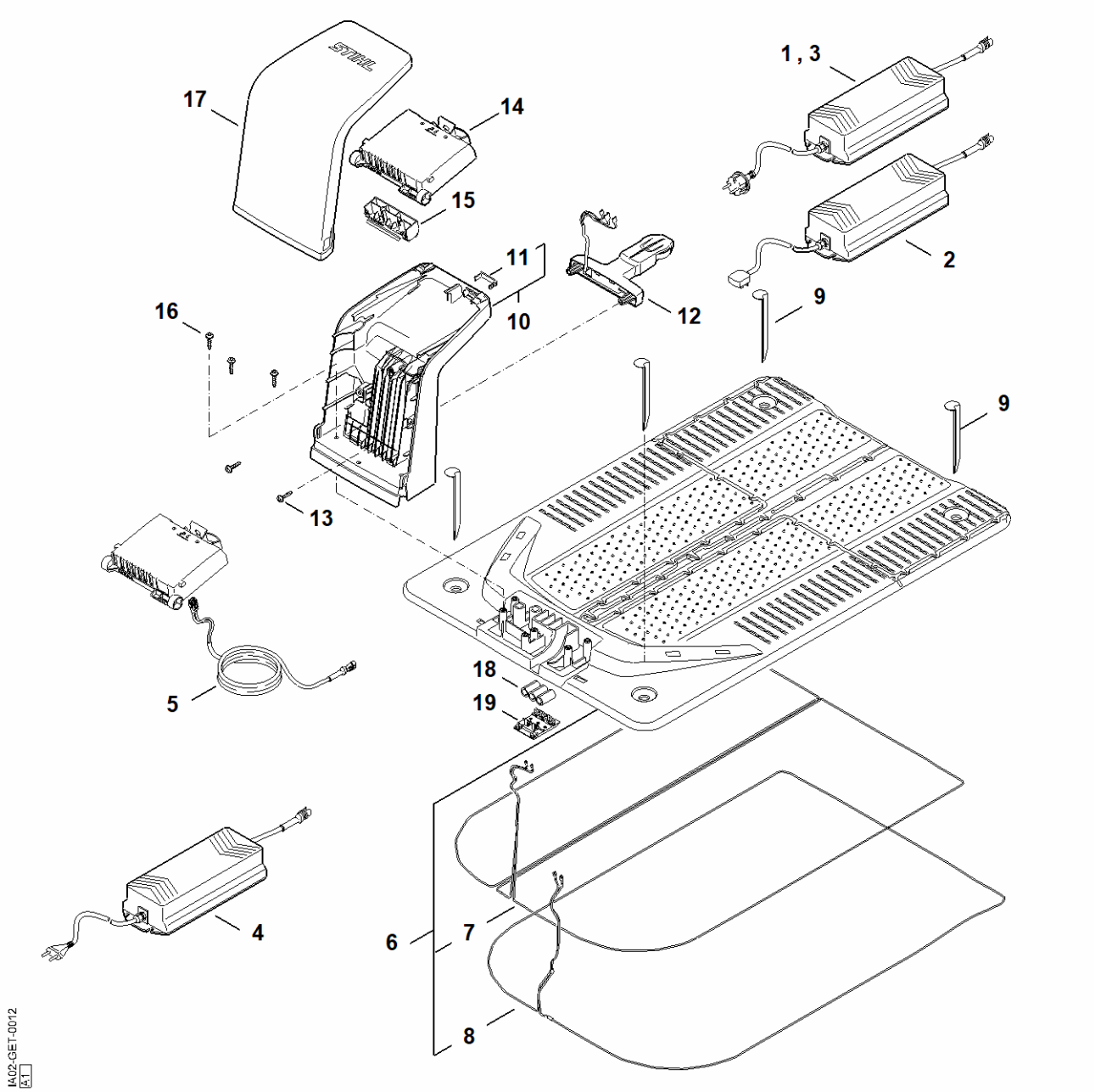

G - Dokningsstation

#	Delnummer	Beskrivelse	Mængde	Indeholder varer	Bemærkninger
1	IA02 400 8510	Netapparat	1		
5	IA01 400 5602	Ladekabel	1		
6	IA02 703 8901	Plade	1	7, 8	
7	IA02 440 0302	Kabel	1		
8	IA02 440 0303	Kabel	1		
9	6309 405 8710	Fastgørelsessøm	4		
10	IA01 700 8504	Hus	1	11	
11	IA01 432 0100	Skueglas	1		
12	IA01 430 6805	Holder	1		
13	9074 478 4140	Skrue IS-P6x25	2		
14	IA01 430 1445	Elektronikmodul Dockingstation	1		
15	IA01 432 3800	Afskærmning	1		
16	9074 478 4140	Skrue IS-P6x25	3		
17	IA01 701 3616	Afskærmning	1		
18	IA01 405 9000	Ferritindkapsling	3		
19	IA01 701 2600	Dæksel	1		

H - Specialværktøj

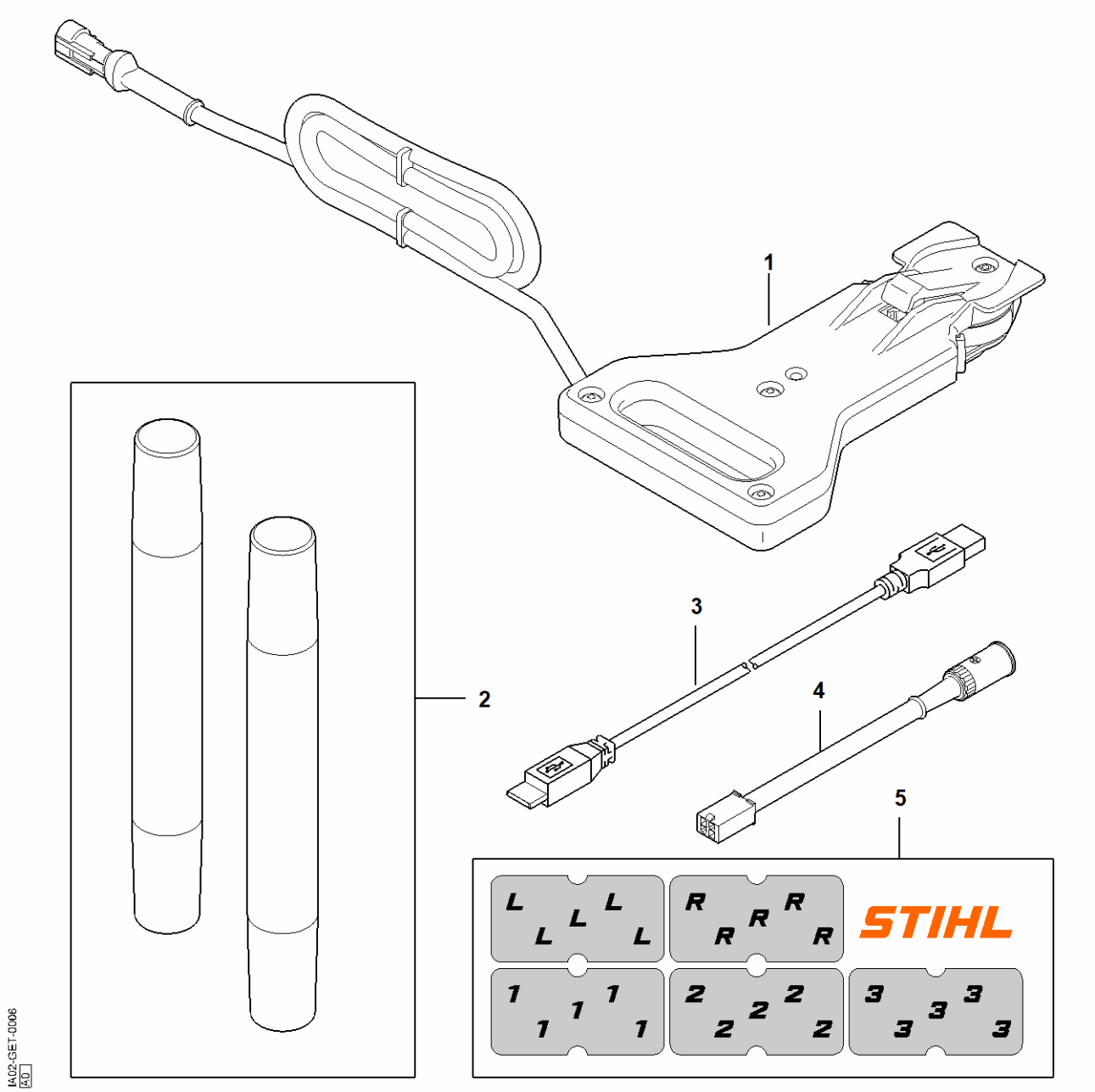

H - Specialværktøj

#	Delnummer	Beskrivelse	Mængde	Indeholder varer	Bemærkninger
1	IA00 400 5500	Ladeadapter IMOW	1		
2	IA00 890 3101	Monteringsbuk	1		
3	5910 840 0503	Usb 2.0 forbindelseskabel 2,0 m	1		
4	IA02 440 0700	Adapterkabel AAI	1		
5	IA00 405 2900	Kabelmarkering	1		

I - Maskinnummer

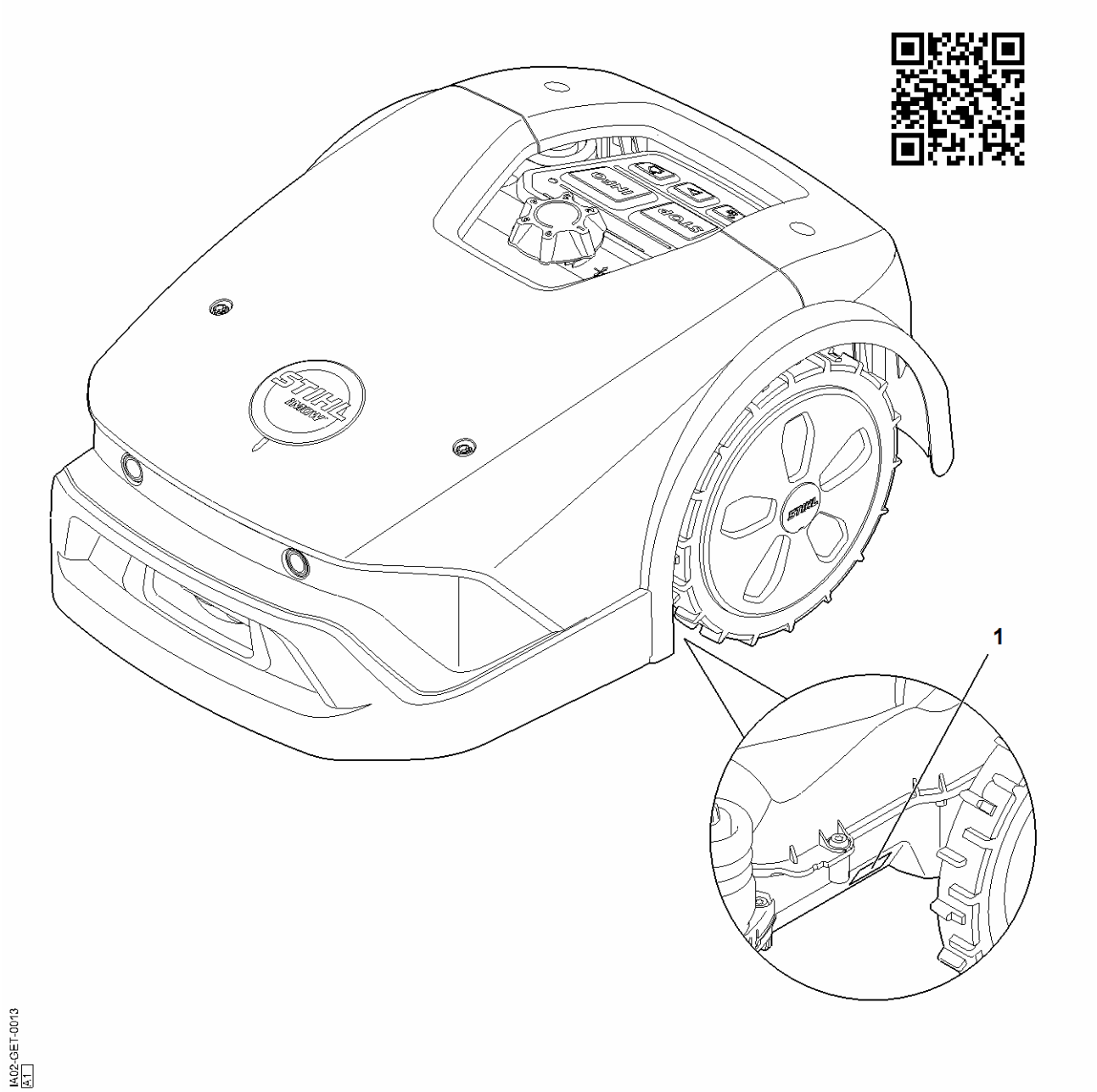

I402-GET-0013
A1

I - Maskinnummer

#	Delnummer	Beskrivelse	Mængde	Indeholder varer	Bemærkninger
1		Maskinnummerets position	1		

false