2026-11-03

Husqvarna 520iLX



A 520iLX CUTTING

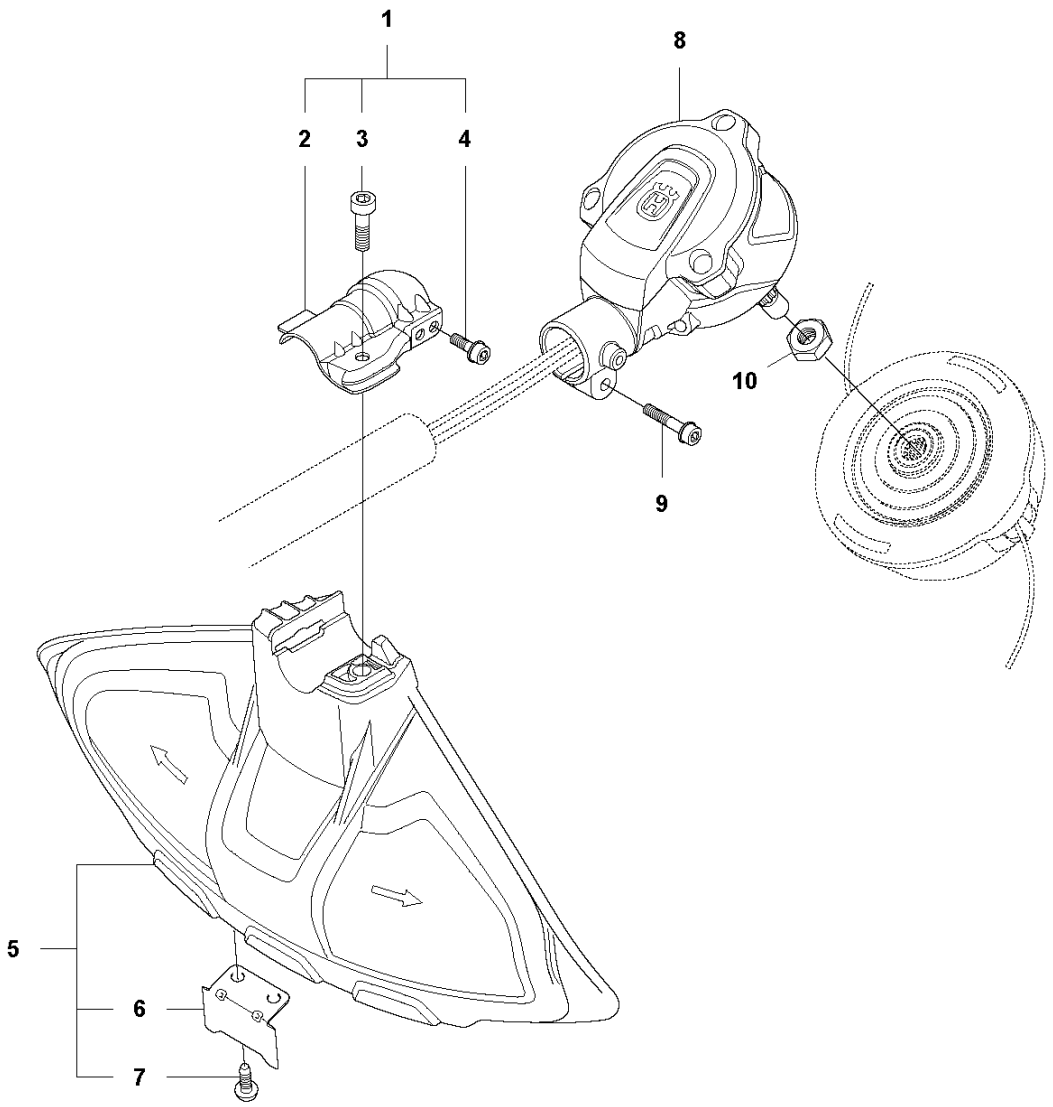

Reference	Artikelnummer	Varenavn	Antal	Kommentar
1	574306905	OVERFALD	1	
2	503935501	CLAMP.GUARD	1	
3	544218422	SKRUE MCT	1	
4	591159801	SCREW	1	
5	577018303	TRIMMERSKJOLD KPL.	1	
6	574523401	KNIV	1	
7	503210716	SKRUE IHSCT	2	
8	577022106	MOTOR KPL.	1	
9	503200778	SKRUE IHSCFM	1	
10	503856301	MØTRIK	1	

B 520iLX TUBE

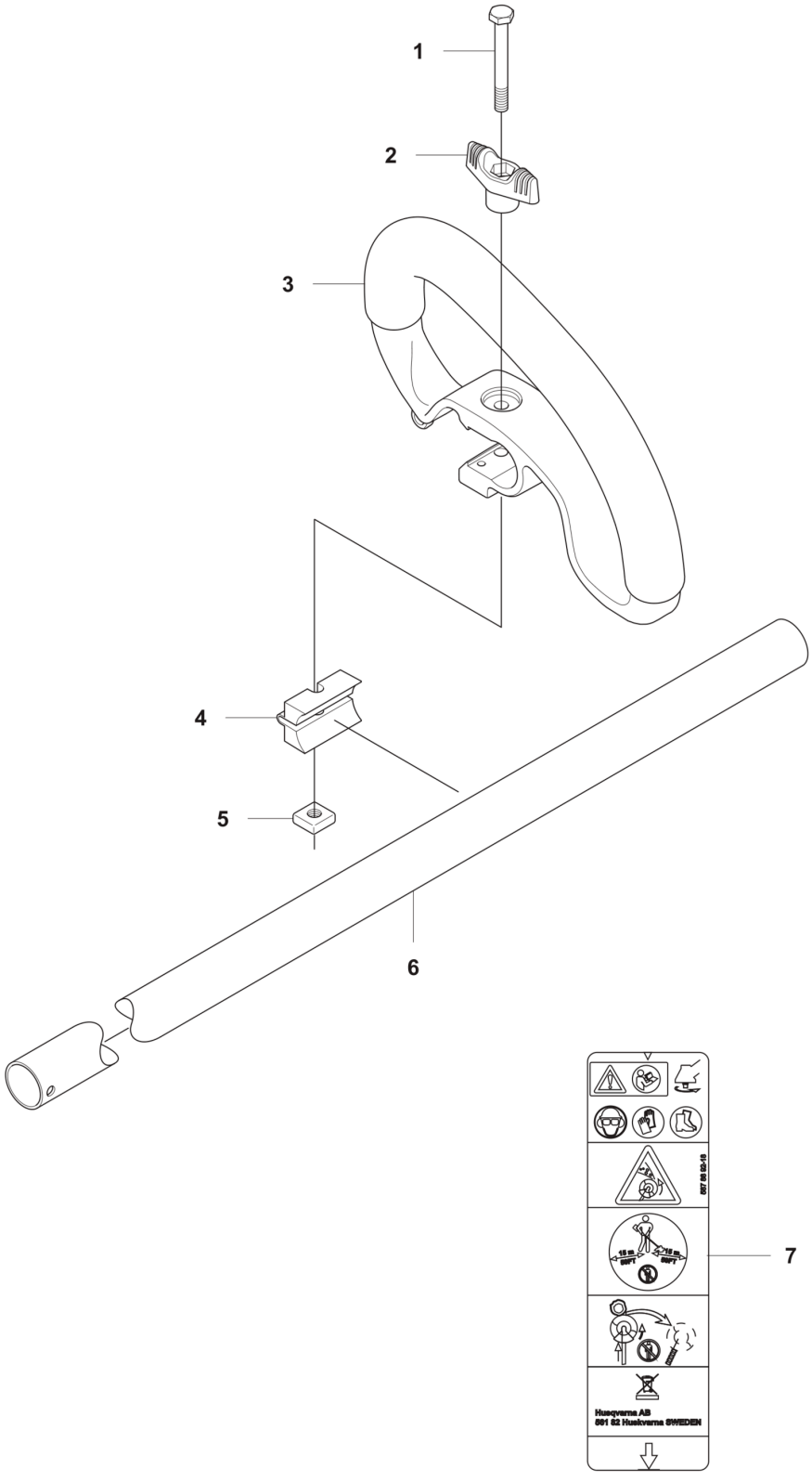

Reference	Artikelnummer	Varenavn	Antal	Kommentar
1	725238051	SKRUE EHHM	1	
2	503879001	KNOP	1	
3	503871906	HÅNDTAG	1	
4	503940301	LGR.DIST	1	
5	502197101	MØTRIK 4-KANTET	1	
6	577061403	RØR	1	
7	587889218	MÆRKAT	1	

C 520iLX HANDLE

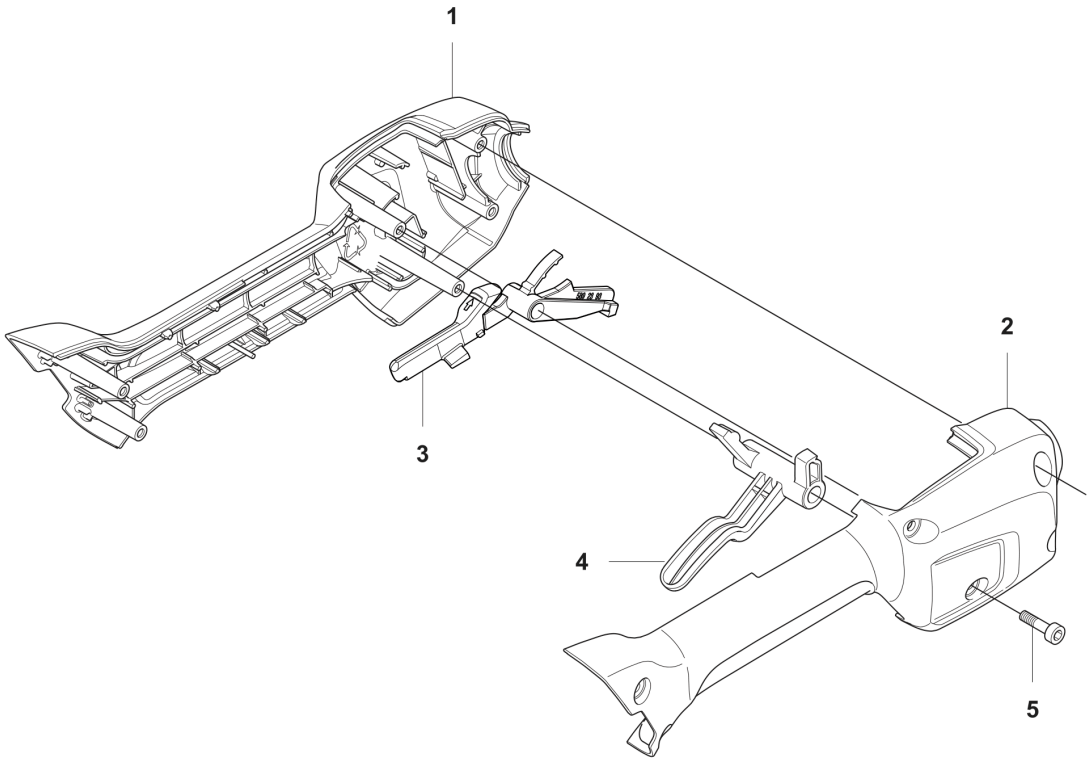

Reference	Artikelnummer	Varenavn	Antal	Kommentar
1	577013101	HÅNDTAGSHALVDEL	1	
2	577013202	HÅNDTAGSHALVDEL	1	
3	589274001	GASSPÆRRE	1	
4	589377901	UDLØSER	1	
5	579211901	SKRUE IHSCT	6	

D **520iLX**
BATTERY HOUSING

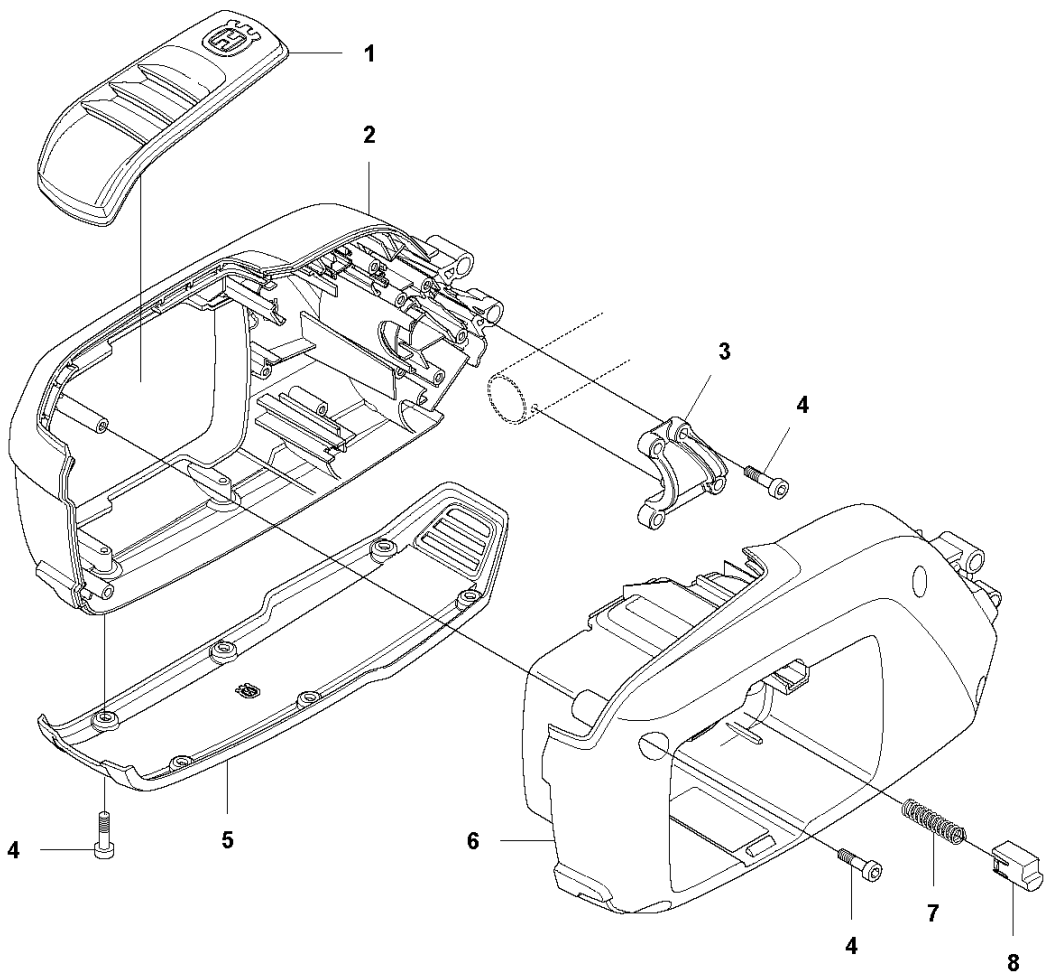

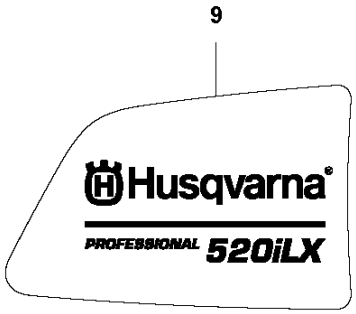

Reference	Artikelnummer	Varenavn	Antal	Kommentar
1	577014101	COVER	1	
2	577007603	HUS	1	
3	577022201	OVERFALD	1	
4	579211901	SKRUE IHSCT	14	
5	588919801	FRIKTIONSPLADE	1	
6	577013002	HUS	1	
7	585480001	FJEDER	1	
8	577996601	TRYKKNAP	1	
9	579006209	MÆRKAT	1	

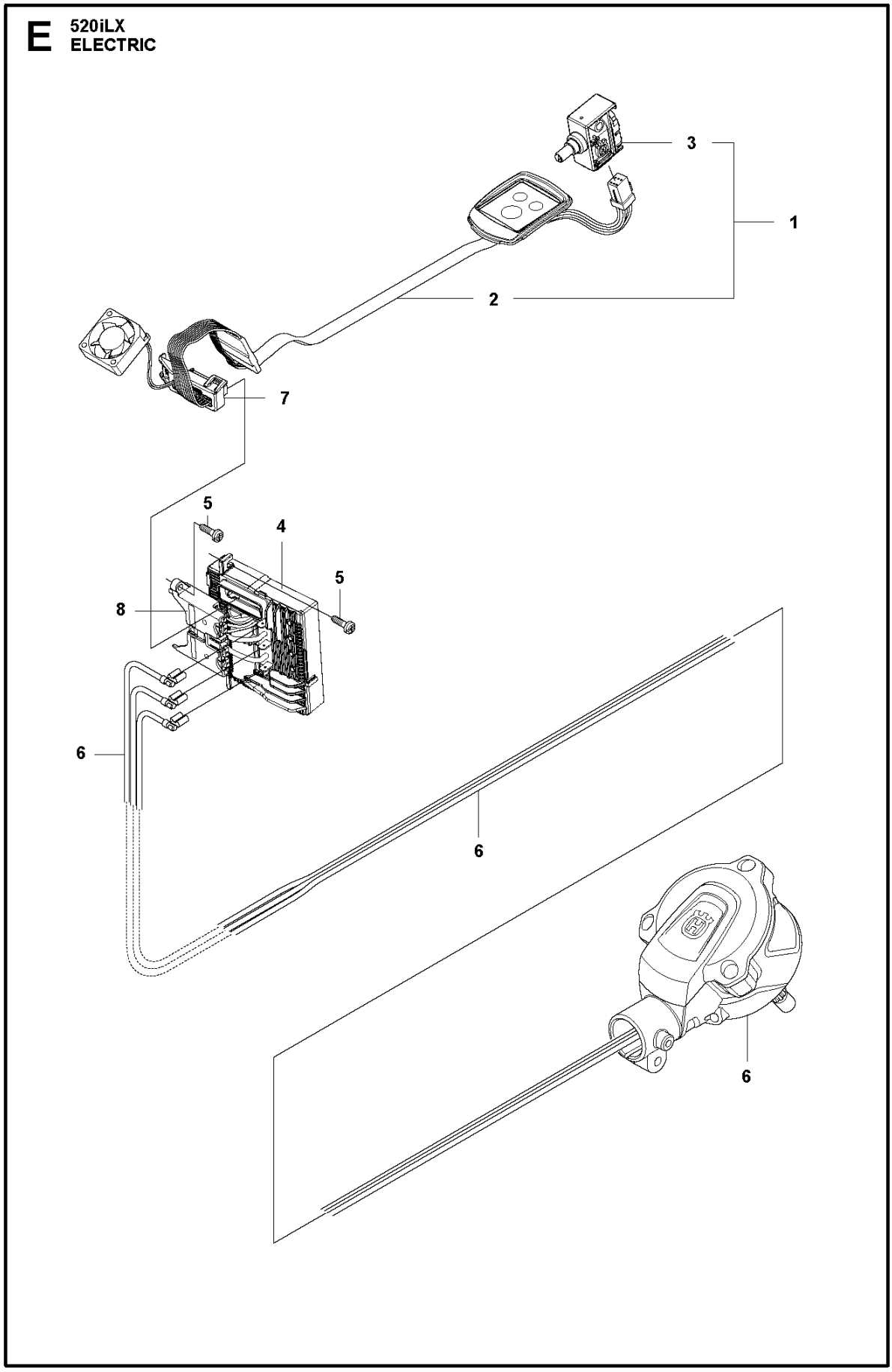
E
520iLX
ELECTRIC
3
1
2
7
5
4
5
8
6
6
6

Reference	Artikelnummer	Varenavn	Antal	Kommentar
1	593895801	AFBRYDER KPL.	1	
2	582713701	LEDNING KPL	1	
3	582050701	AFBRYDER	1	
4	586323201	MANØVRERINGSKNAP	1	
5	525887401	SCREW CITXPANT	4	
6	577022106	MOTOR KPL.	1	
7	587327201	FÆSTE	1	
8	593813001	KONTAKT	1	

F **520iLX**
ACCESSORIES

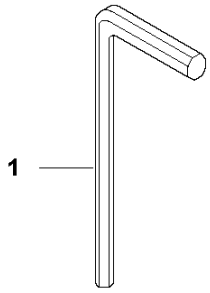

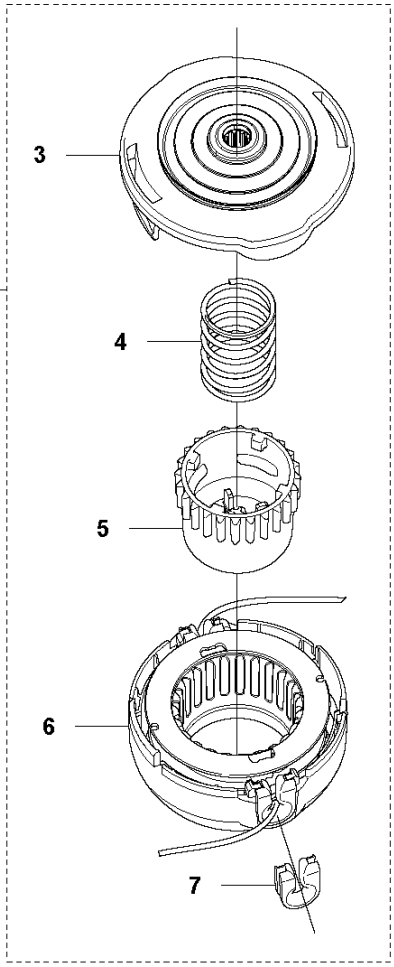

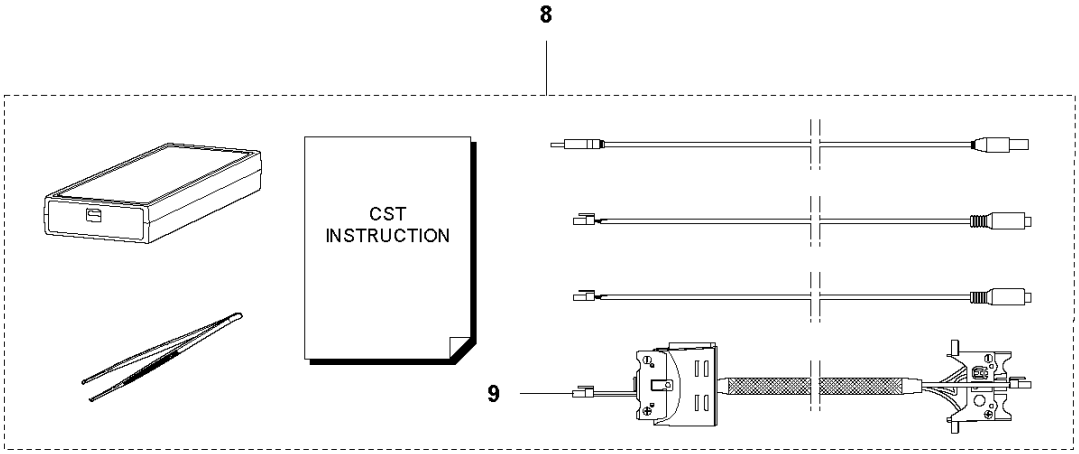

Reference	Artikelnummer	Varenavn	Antal	Kommentar
1	503558601	NØGLE	1	
2	579294003	TRIMMERHOVED	1	
3	585510802	HUS KPL	1	
4	577050301	FJEDER	1	
5	577049301	KNOP	1	
6	578196901	COVER	1	
7	501330401	GENNEMFØRING	1	x 2
8	583897101	DIAGNOSTIC TOOL KIT	1	
9	579621301	LEDNING KPL	1	

G 520iLX ATTACHMENT KIT

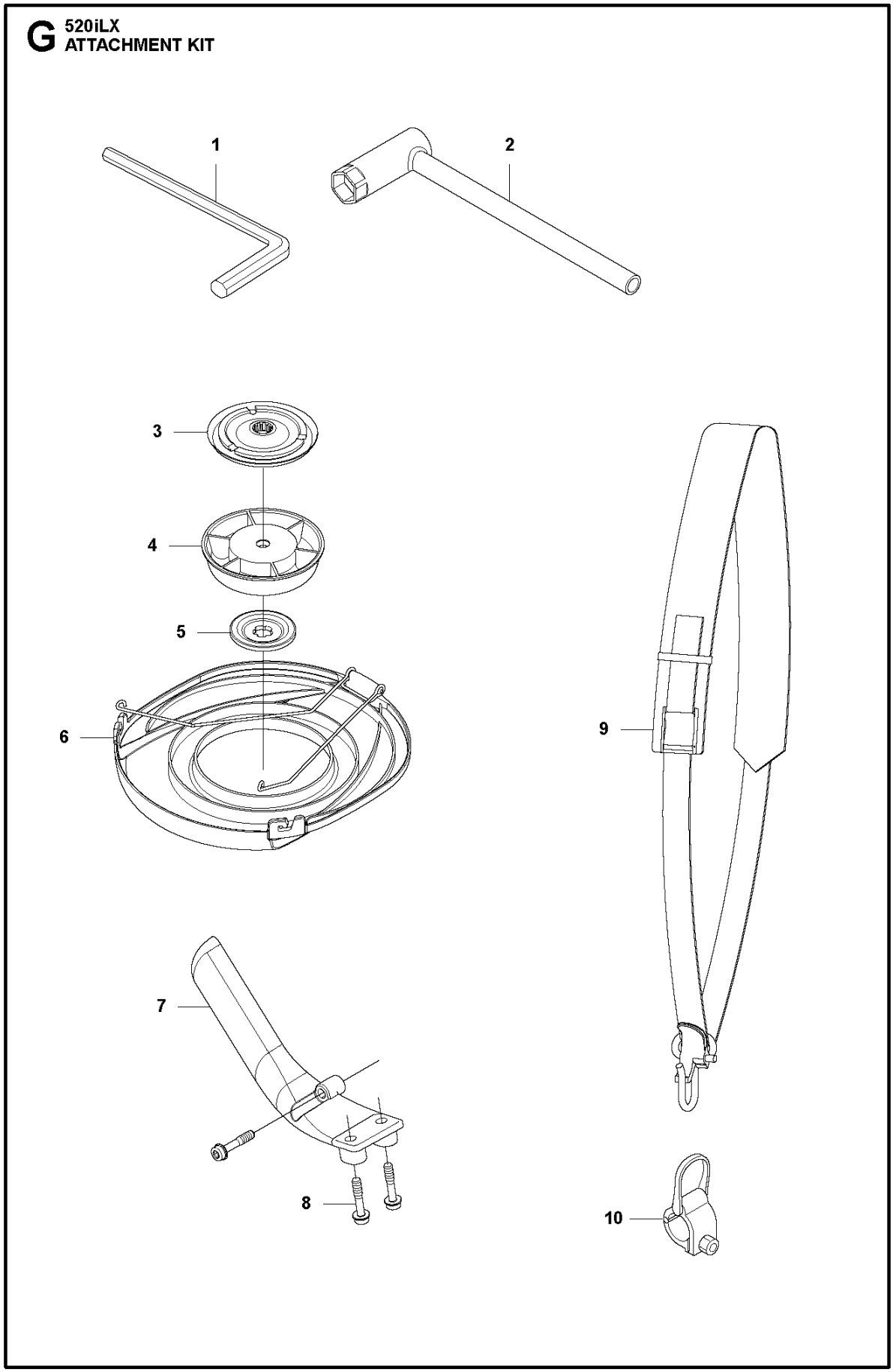

Reference	Artikelnummer	Varenavn	Antal	Kommentar
1	503558601	NØGLE	1	
2	502114602	TOPNØGLE	1	
3	587240801	MEDBRINGER KPL	1	
4	503890101	STØTTEKOP	1	
5	537285601	STØTTEFLANGE	1	
6	537312901	TRANSPORTBESKYTTELSE	1	
7	503997804	HÅNDTAG	1	
8	574181501	SKRUE IHSCFTO	3	
9	537216201	SELE	1	
9	537216202	SELE	1	
10	537353601	ØSKEN	1	