2026-11-03

Husqvarna Aspire™ T28-P4A



T28-P4A
TRIMMER HEAD

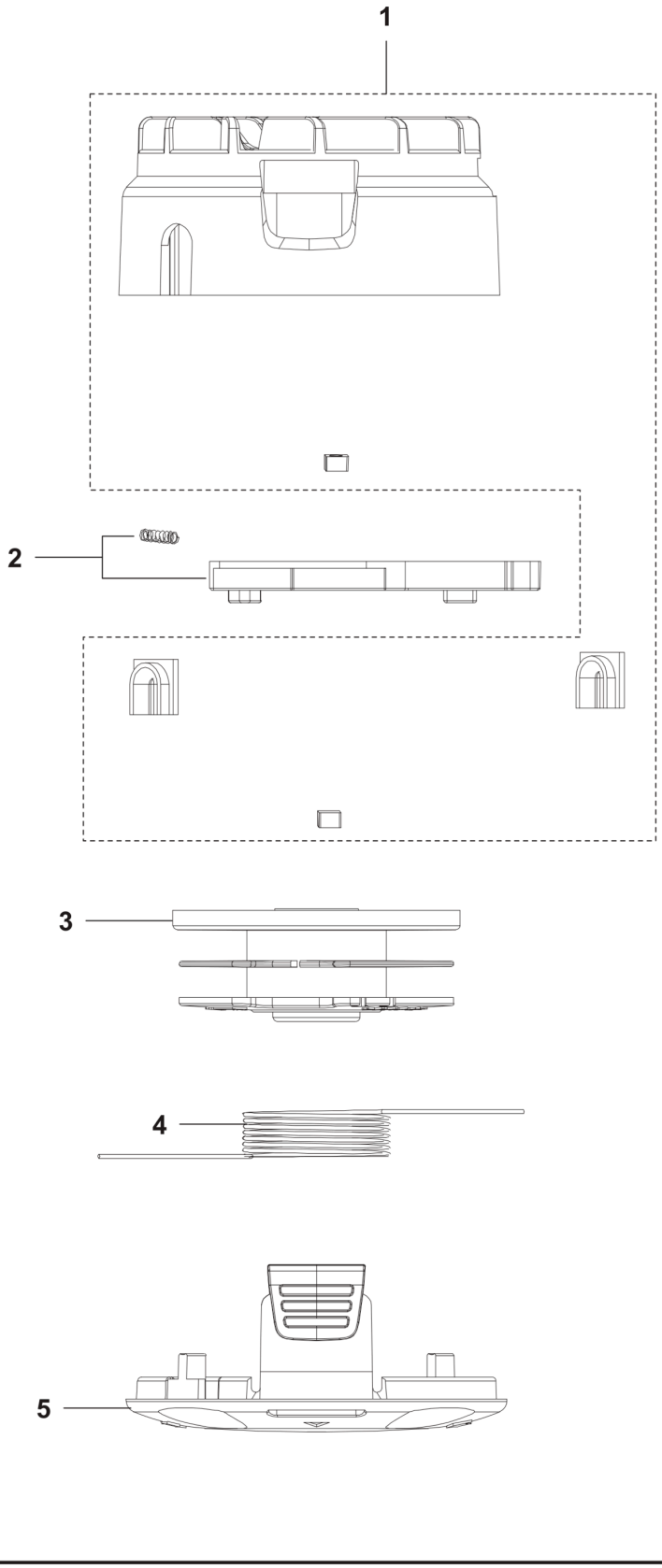

Reference	Artikelnummer	Varenavn	Antal	Kommentar
1	537622501	COVER	1	
2	531147302	KNAP	1	
3	531147305	SPOLE MED LINE	1	
4	531147304	TRIMMERLINE	1	
5	537622601	COVER	1	

T28-P4A
ELECTRICAL

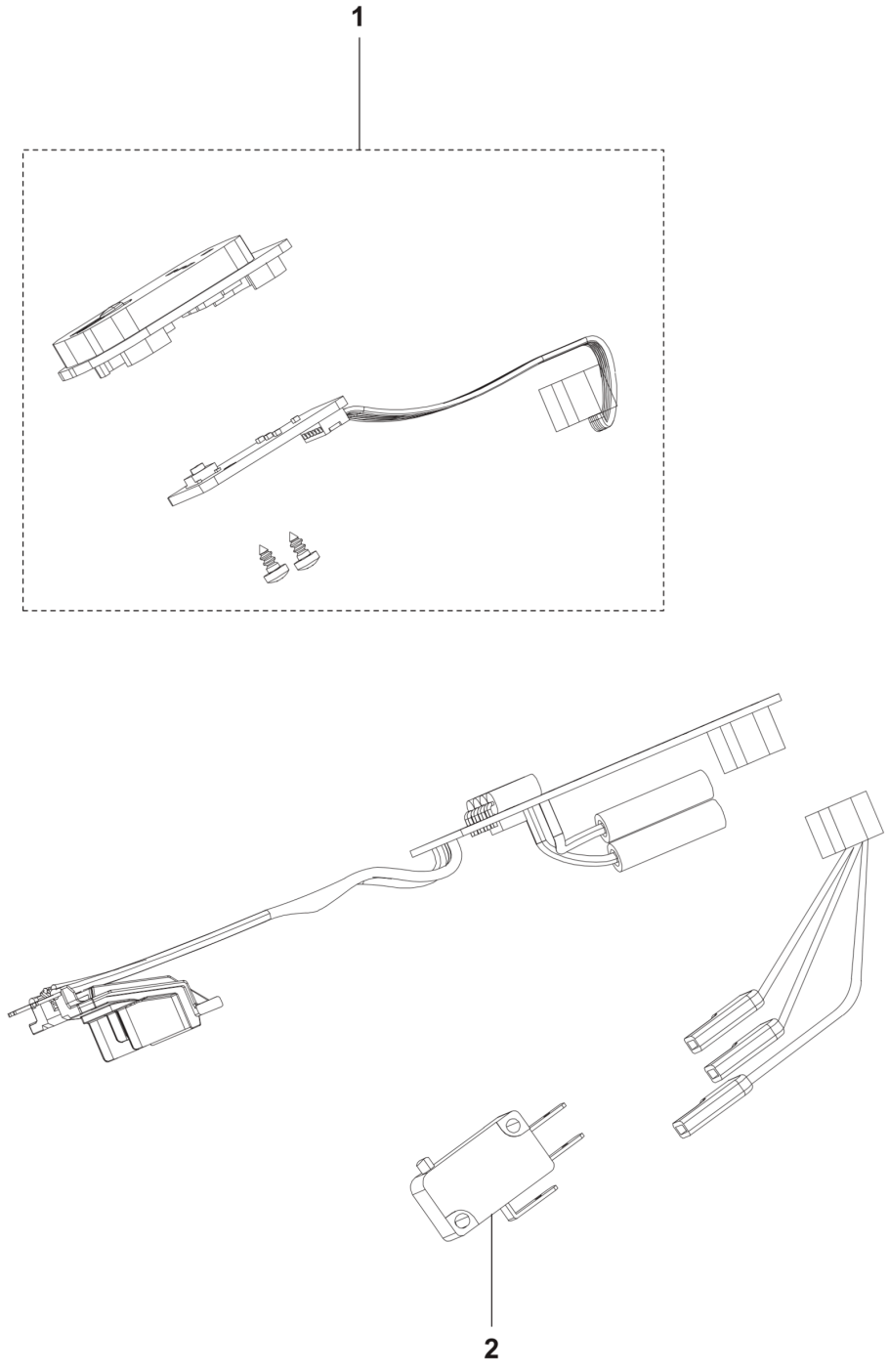

Reference	Artikelnummer	Varenavn	Antal	Kommentar
1	537621901	TANGENTBORD	1	
2	537622101	MICRO SWITCH	1	

T28-P4A
GEARBOX

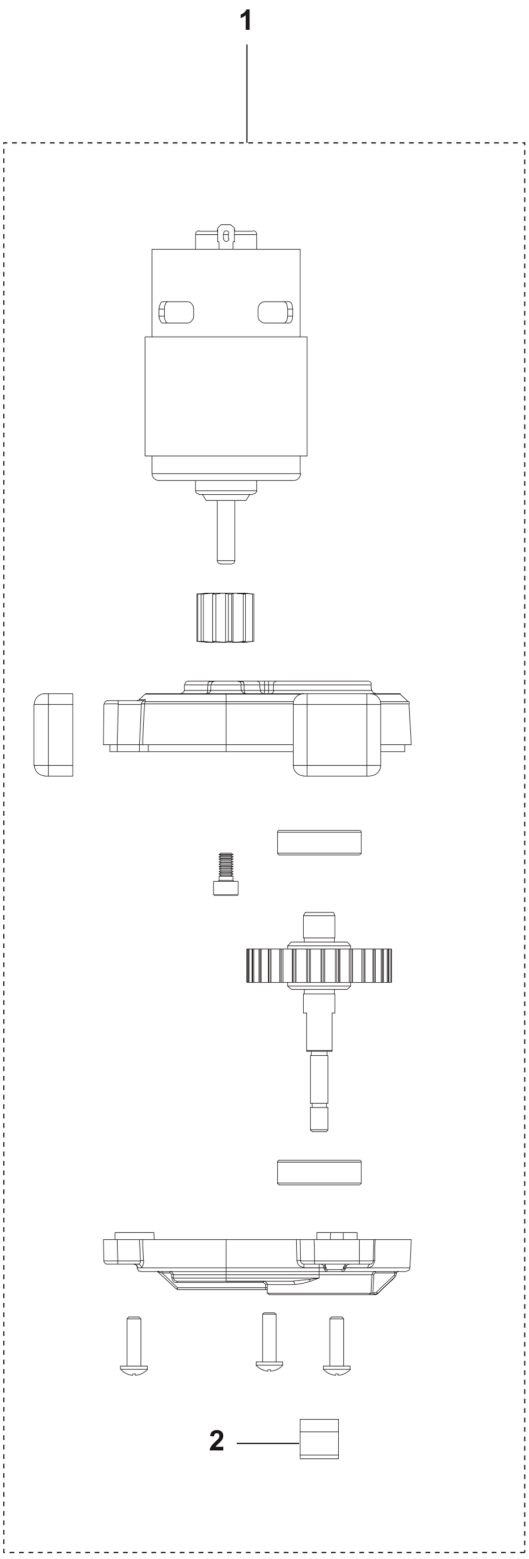

Reference	Artikelnummer	Varenavn	Antal	Kommentar
1	537622201	MOTOR KPL.	1	
2	538883101	KLODS	1	

T28-P4A
SHIELD

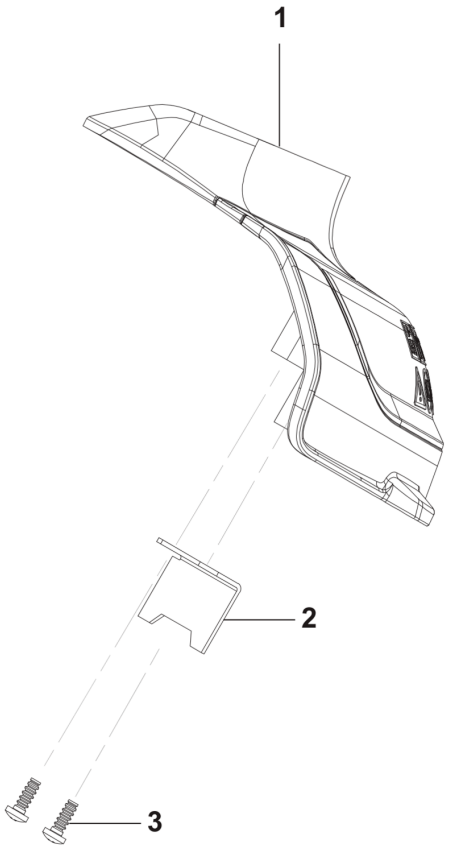

Reference	Artikelnummer	Varenavn	Antal	Kommentar
1	537621401	SKÆRM	1	
2	537621301	KNIV	1	
3	531147299	SCREW	1	

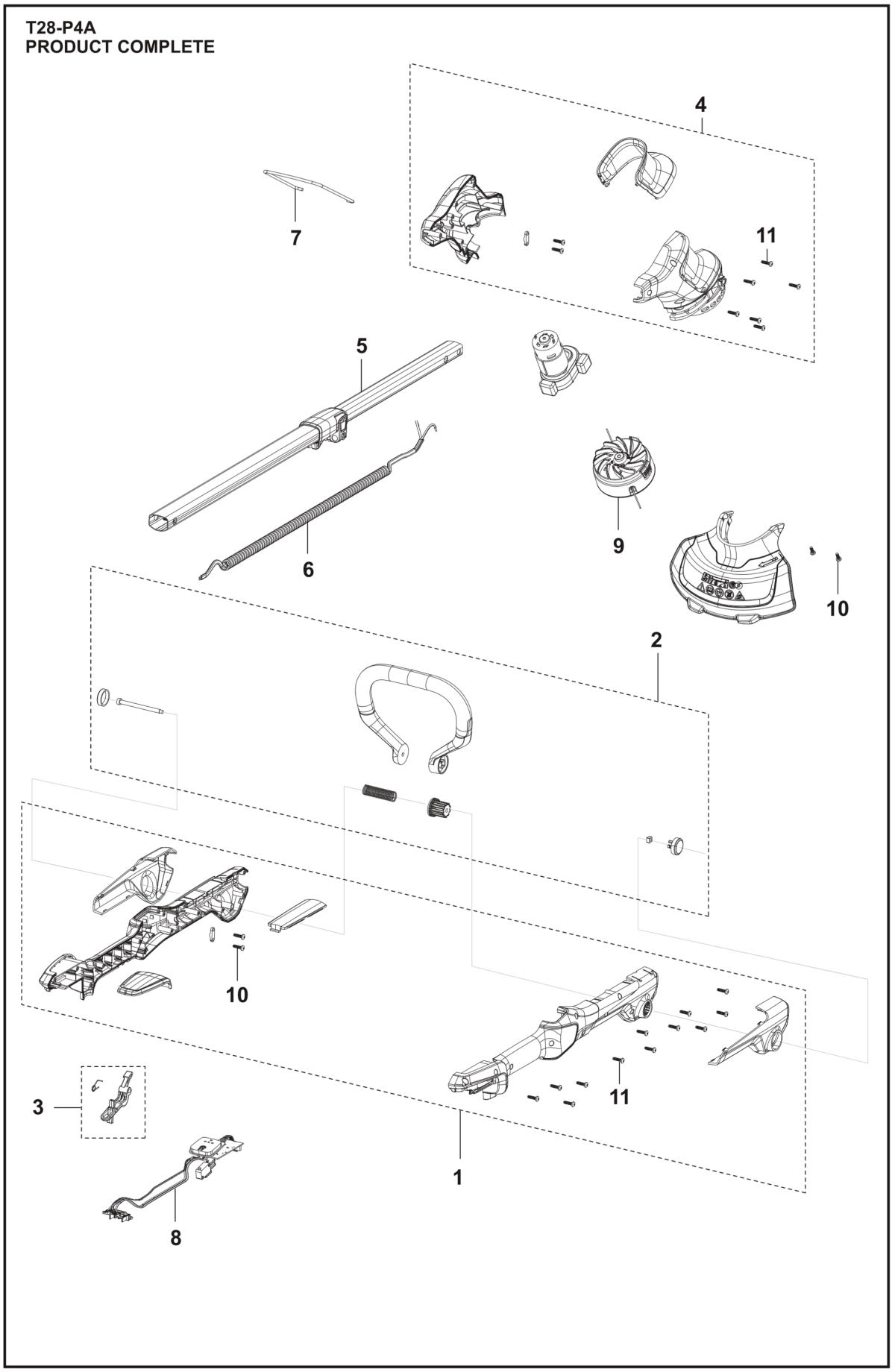
T28-P4A
PRODUCT COMPLETE
4
7
11
5
9
6
10
2
10
11
3
1
8

Reference	Artikelnummer	Varenavn	Antal	Kommentar
1	537620301	HUS	1	
2	537620801	HÅNDTAGS KIT	1	
3	537620901	UDLØSER	1	
4	531356301	HUS	1	
5	537621001	TUBE ASSY	1	
6	537621101	KABEL	1	
7	537621601	SKÆRM	1	
8	537621701	MØNSTERKORT	1	
9	537622801	TRIMMERHOVED	1	
10	538736301	SCREW	1	
11	531147299	SCREW	1	