2026-11-06

Husqvarna 322HD60



A 322HD60 STARTER

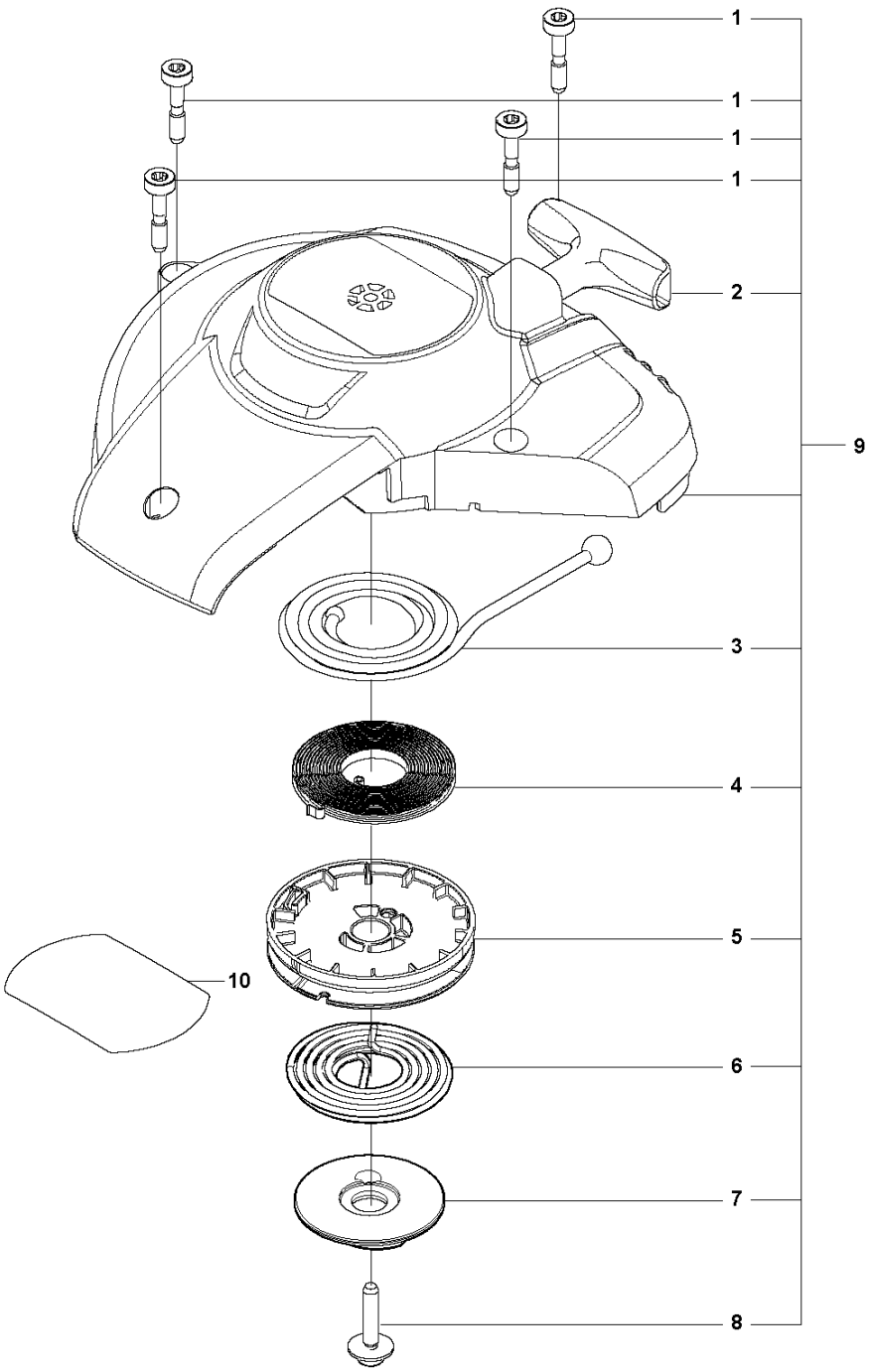

Reference	Artikelnummer	Varenavn	Antal	Kommentar
1	504088001	SKRUE MCT	4	
2	575489501	STARTHÅNDTAG	1	
3	574286902	STARTSNOR	1	
4	575896401	FJEDER	1	
5	523010701	SNORHJUL	1	
6	523011001	FJEDER	1	
7	580951201	MEDBRINGER	1	
8	577226103	SCREW ITXSCT	1	
9	597020501	STARTAGGREGAT KPL	1	
10	593975401	MÆRKAT	1	

B 322HD60 CYLINDER COVER

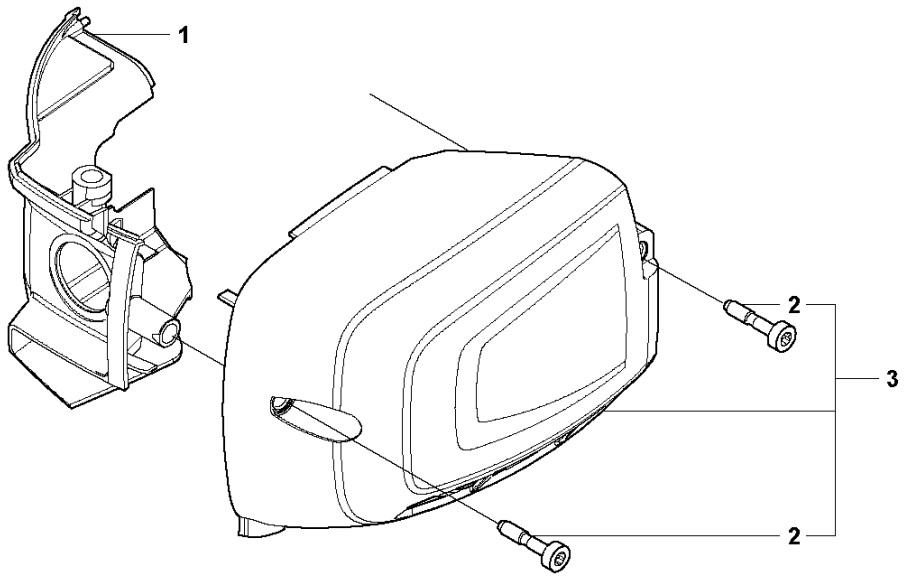

Reference	Artikelnummer	Varenavn	Antal	Kommentar
1	596252801	CYLINDERDÆKSEL	1	
2	504088001	SKRUE MCT	2	
3	597020901	VARMESKJOLD	1	

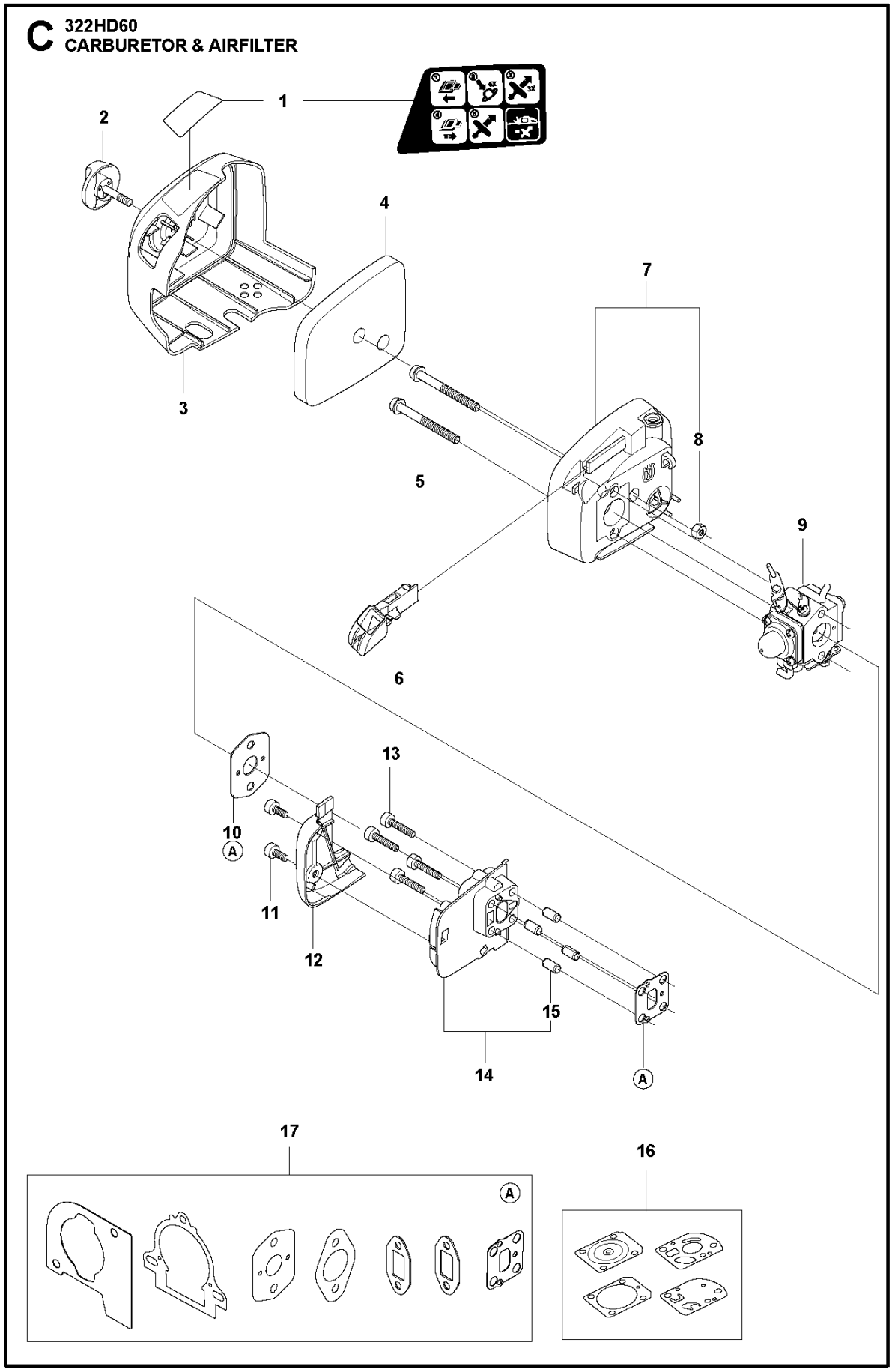
C
322HD60
CARBURETOR & AIRFILTER
1
2
3
4
5
6
7
8
9
10
A
11
12
13
14
15
A
16
17
A

Reference	Artikelnummer	Varenavn	Antal	Kommentar
1	576645601	MÆRKAT	1	
2	537213209	KNOP	1	
3	523013101	LUFTFILTERKAPPE	1	
4	523013401	LUFTFILTER	1	
5	573925802	SCREW ITXSCFT	2	
6	523012501	CHOKER	1	
7	523012701	FILTERHOLDER KPL	1	
8	731231401	HEXAGON NUT	1	
9	596658301	KARBURATOR	1	
10	525548501	PAKNING	1	
11	574444002	SCREW ITXSCT	2	
12	576277501	FÆSTE	1	
13	525760904	SKRUE MCT	4	
14	525741701	MELLEMSTYKKE	1	
15	522911301	TUBULAR RIVET	4	
16	588986001	PAKNINGSSÆT	1	

17	597021101	PAKNINGSSÆT	1

D **322HD60**
FUEL TANK

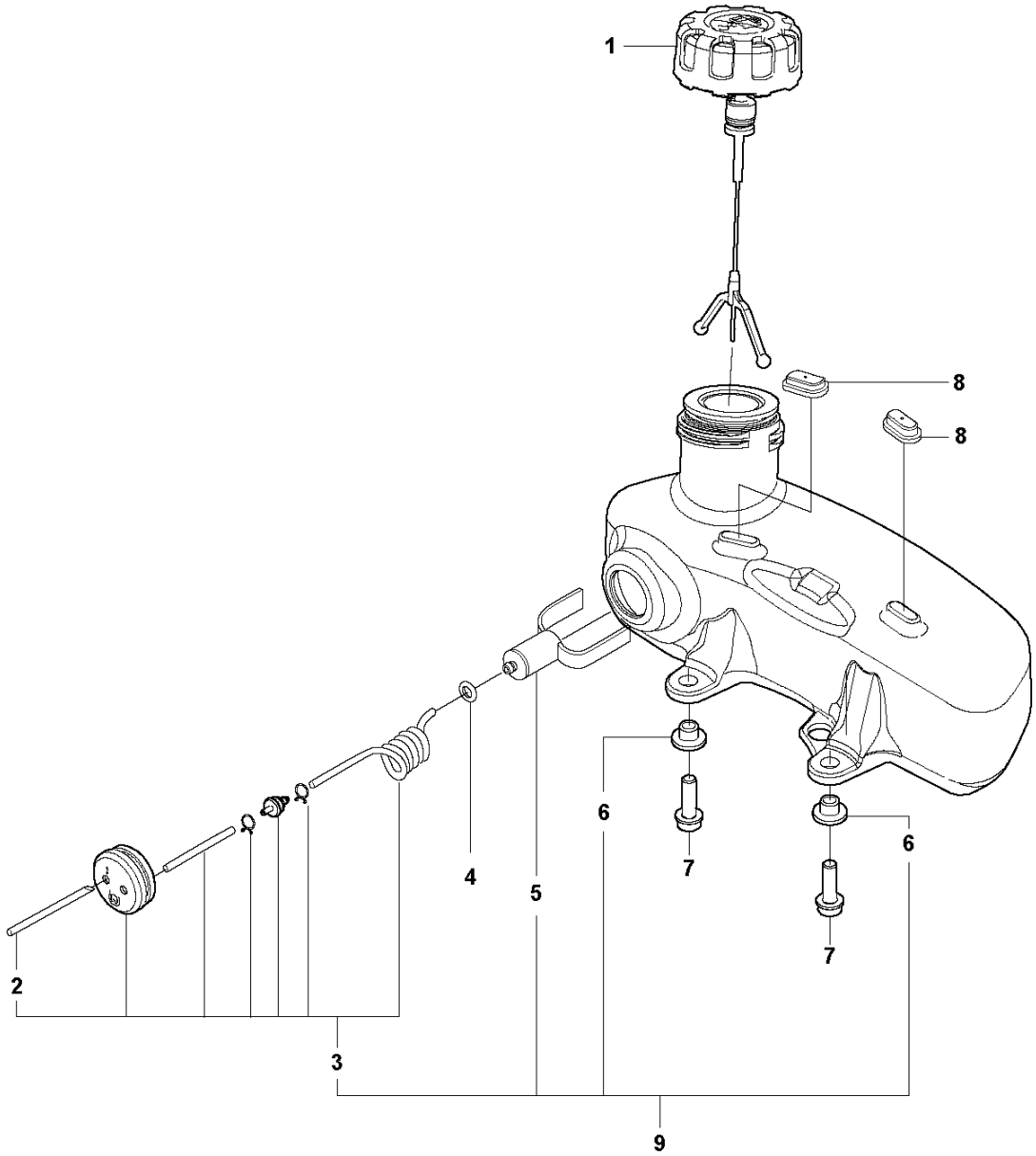

Reference	Artikelnummer	Varenavn	Antal	Kommentar
1	504113201	TANKDÆKSEL	1	
2	574600201	SLANGE	2	
3	580854001	SLANGE	1	
4	537184901	O-RING	1	
5	574603901	BENZINFILTER	1	
6	544105802	TUBULAR RIVET	1	
7	525755101	SKRUE ITXSCFM	1	
8	525822001	FUEL TANK ISOLATOR	2	
9	523014205	TANK KPL	2	

E **322HD60**
IGNITION SYSTEM

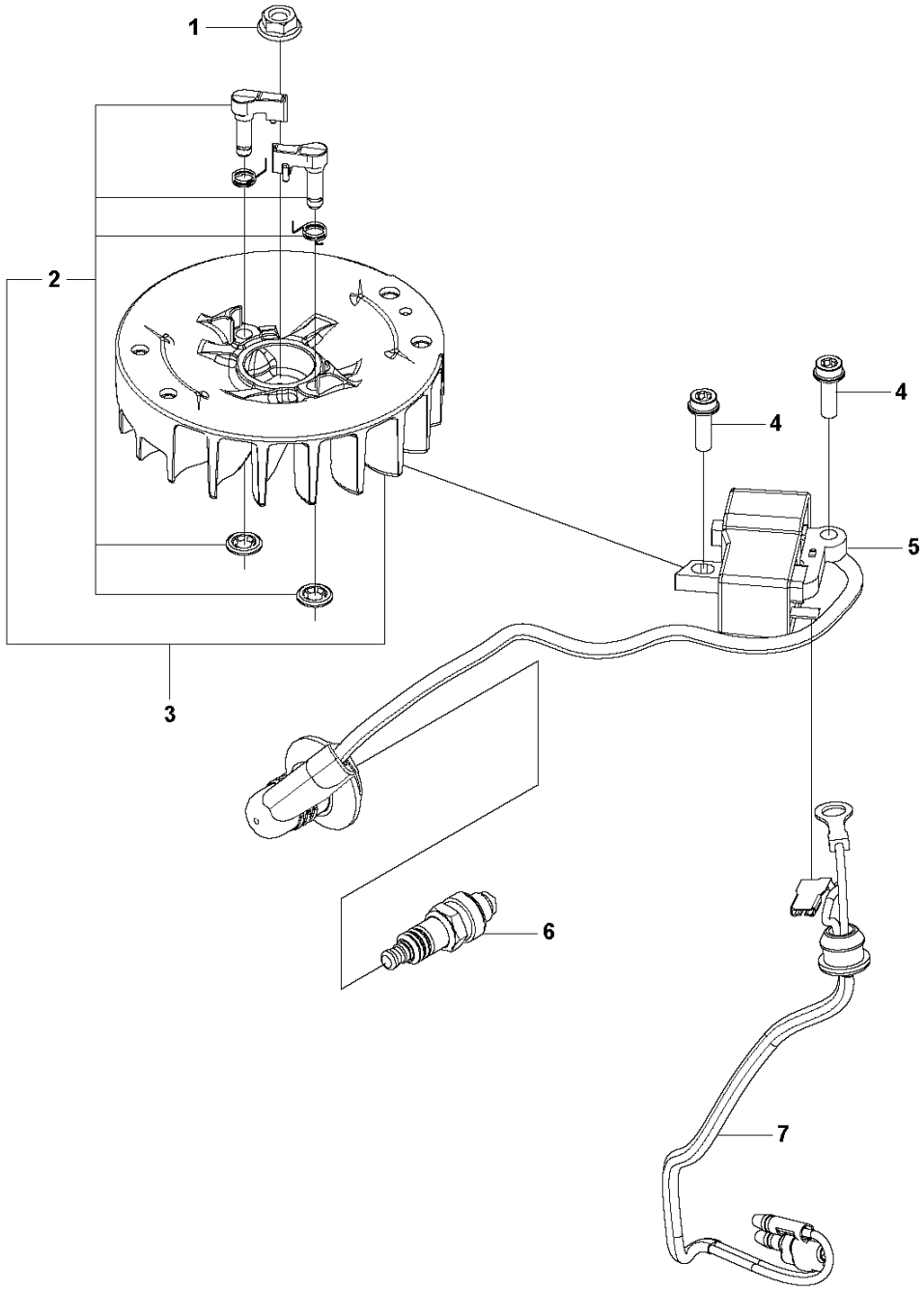

Reference	Artikelnummer	Varenavn	Antal	Kommentar
1	731711651	HEXAGON NUT FLANGE	1	
2	597029301	SCREW KIT	1	
3	525739501	SVINGHJUL KPL	1	
4	525755101	SKRUE ITXSCFM	2	
5	585074002	TÆNDMODUL KPL.	1	
6	590710201	TÆNDRØR	1	
7	574488902	KORTSLUTNINGSKABEL	1	

F 322HD60 MUFFLER

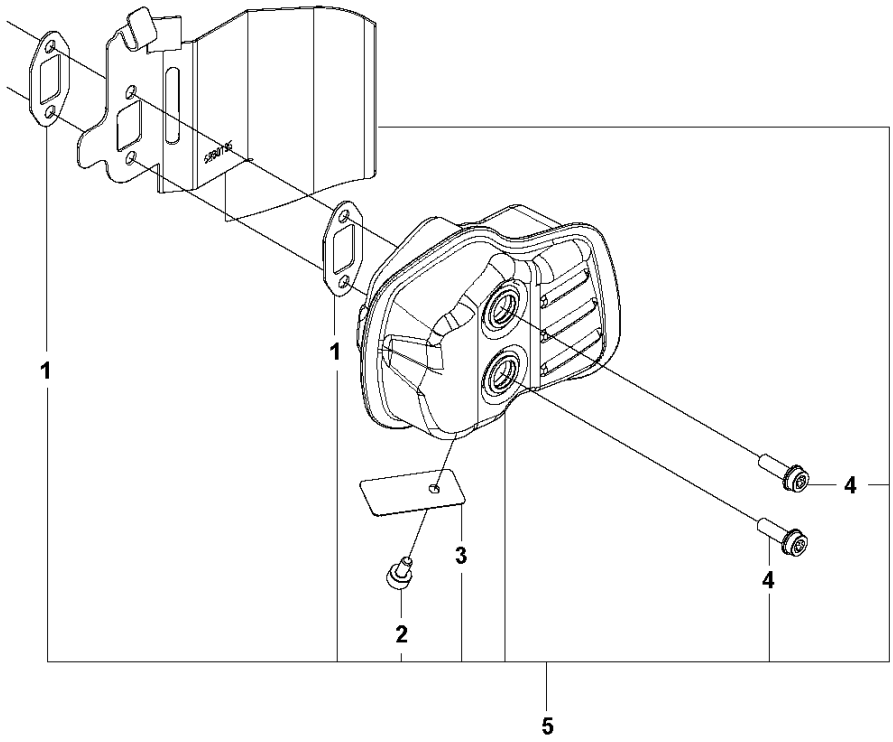

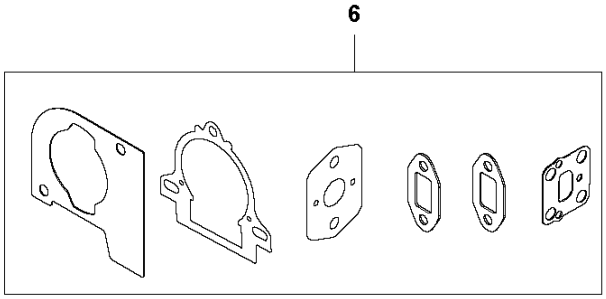

Reference	Artikelnummer	Varenavn	Antal	Kommentar
1	522997301	PAKNING	2	
2	504087901	SKRUE MCT	1	
3	525741601	GNISTFANGER	1	
4	525755101	SKRUE ITXSCFM	2	
5	593876402	LYDDÆMPER KPL	1	
6	597021101	PAKNINGSSÆT	1	

G 322HD60 CYLINDER & PISTON

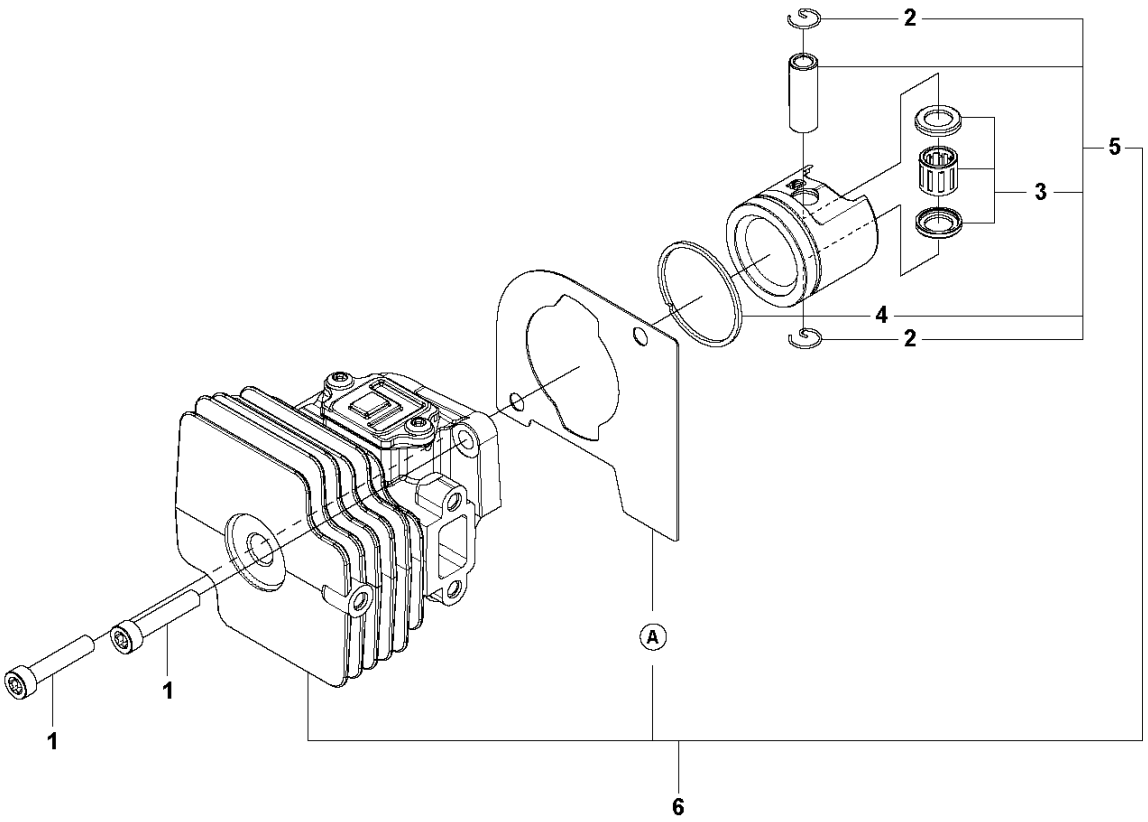

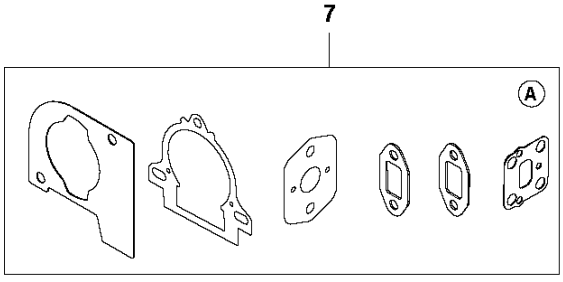

Reference	Artikelnummer	Varenavn	Antal	Kommentar
1	525825001	SKRUE MCT	2	
2	737440800	SPORRING	2	
3	597292201	LEJESÆT	1	
4	505155802	STEMPELRING	1	
5	510223604	STEMPEL KPL	1	
6	597024402	CYLINDER KPL	1	
7	597021101	PAKNINGSSÆT	1	

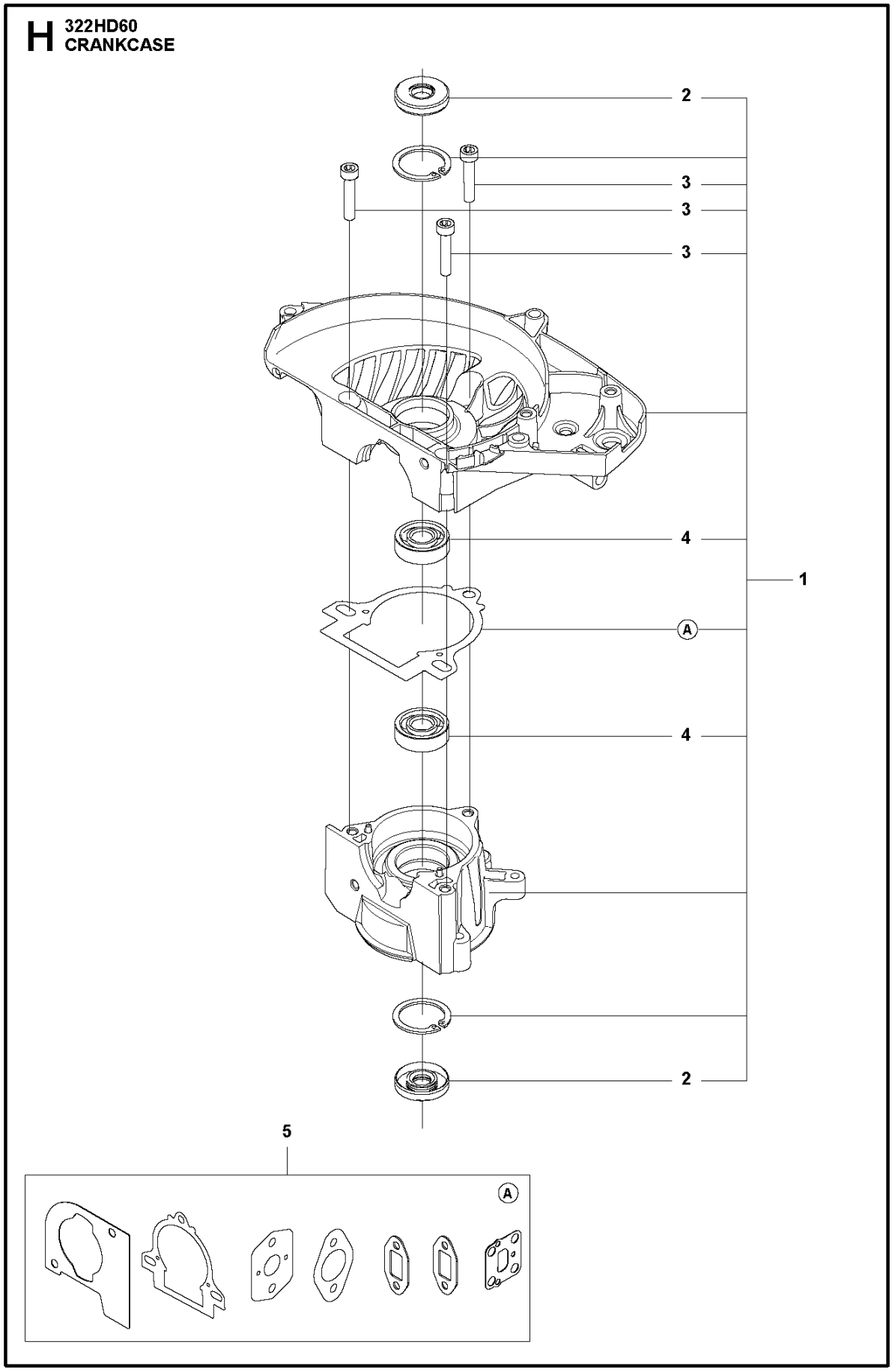
H
322HD60
CRANKCASE
2
3
3
3
4
1
A
4
2
5
A

Reference	Artikelnummer	Varenavn	Antal	Kommentar
1	577669902	KRUMTAPHUS	1	
2	525637301	SEALING RING	2	
3	525825001	SKRUE MCT	3	
4	525728401	KUGLELEJE	2	
5	597021101	PAKNINGSSÆT	1	

322HD60
CRANK SHAFT

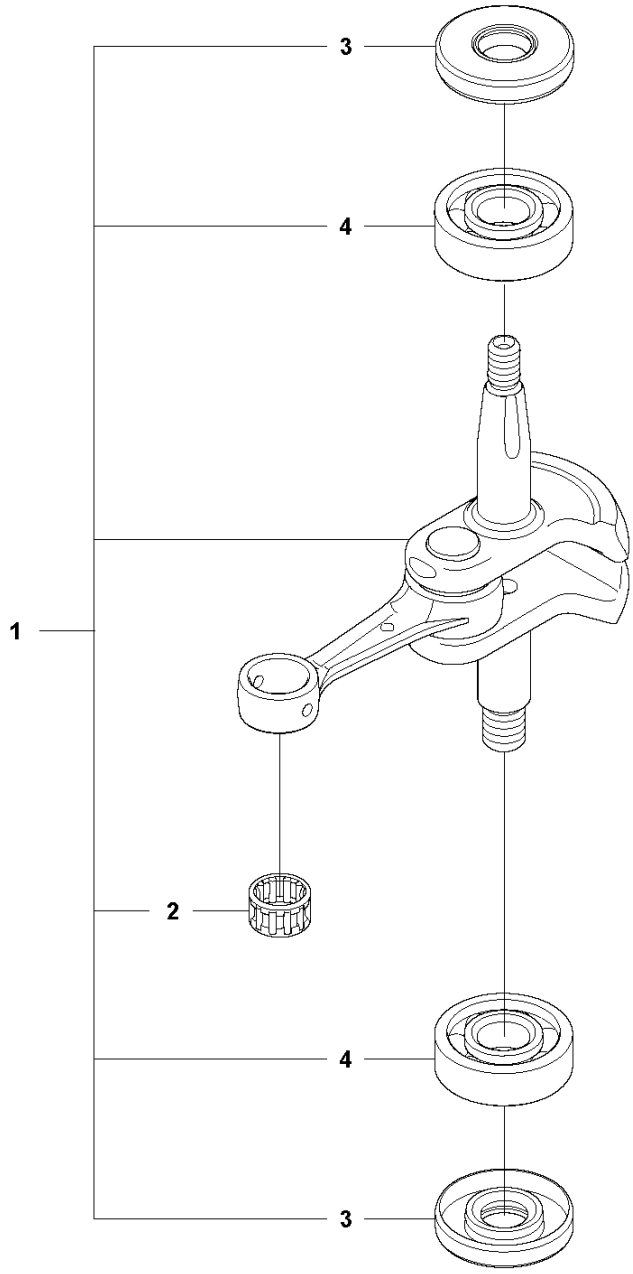

Reference	Artikelnummer	Varenavn	Antal	Kommentar
1	577670002	CRANKSHAFT KIT	1	
2	575504901	NÅLELEJE	1	
3	525637301	SEALING RING	2	
4	525728401	KUGLELEJE	2	

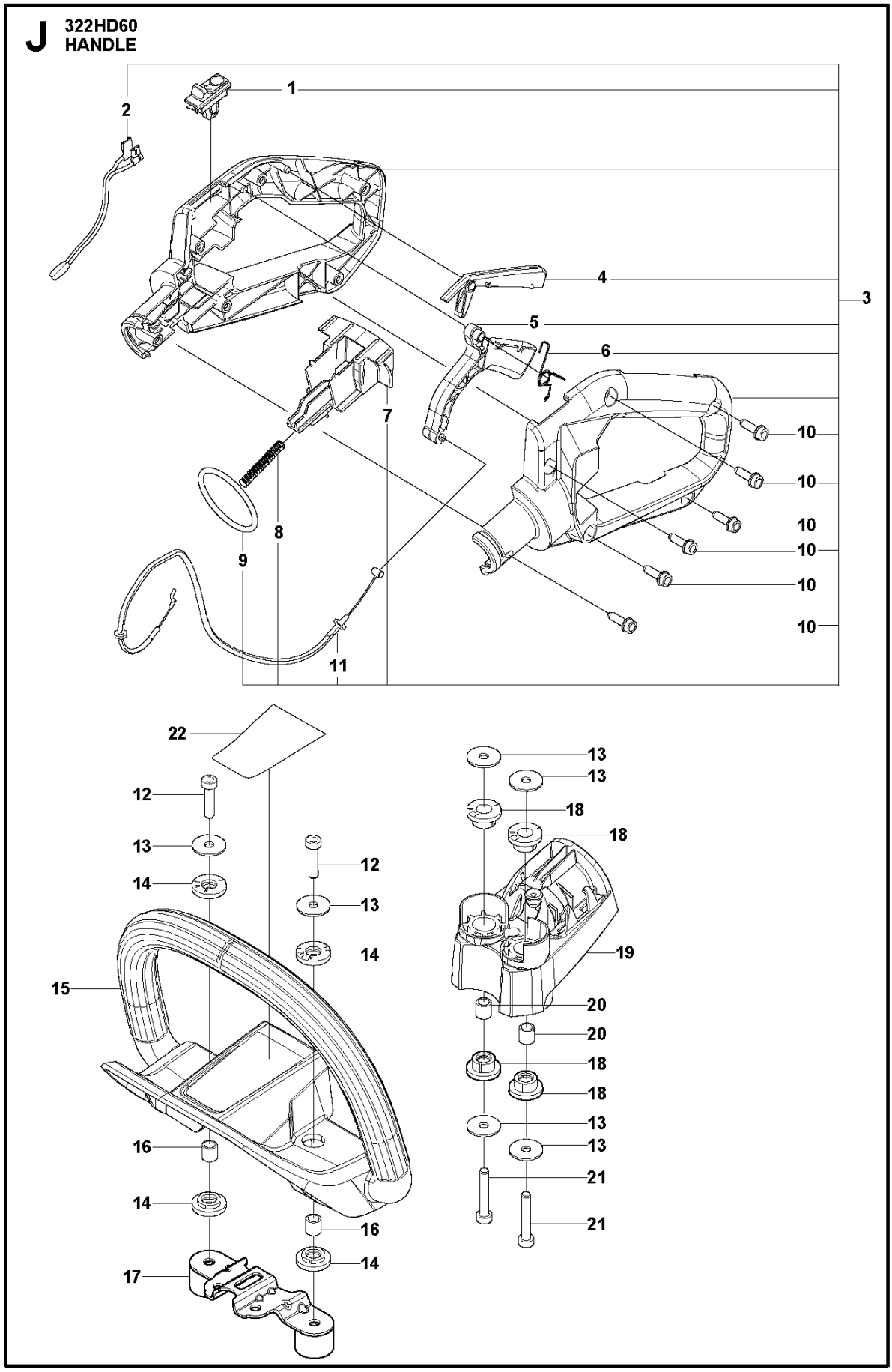
J
322HD60
HANDLE
1
2
3
4
5
6
7
8
9
10
10
10
10
10
10
11
22
12
13
14
12
13
14
15
16
14
16
14
17
13
13
18
18
19
20
20
18
18
13
13
21
21

Reference	Artikelnummer	Varenavn	Antal	Kommentar
1	537419001	AFBRYDER	1	
2	574488802	KORTSLUTNINGSKABEL	1	
3	598387401	HÅNDTAG BAGEST KPL	1	
4	504089701	GASSPÆRRE	1	
5	504089401	GASREGULATOR	1	
6	504089601	FJEDER	1	
7	504089501	SPÆRREKNAP	1	
8	504089802	RETURFJEDER	1	
9	575232002	O-RING	1	
10	573925801	SCREW ITXSCFT	6	
11	575572101	GASKABEL KPL.	1	
12	544218403	SKRUE MCT	2	
13	734181455	SKIVE	6	
14	525633601	VIBRATIONSDÆMPER	4	
15	504091201	HÅNDTAG	4	
16	525633801	MUFFE	2	

17	593324001	FÆSTE	1
18	525633501	VIBRATIONSDÆMPER	4
19	523015401	HÅNDTAGSFÆSTE	1
20	525633701	MUFFE	2
21	544218405	SKRUE MCT	2
22	587130002	MÆRKAT	1

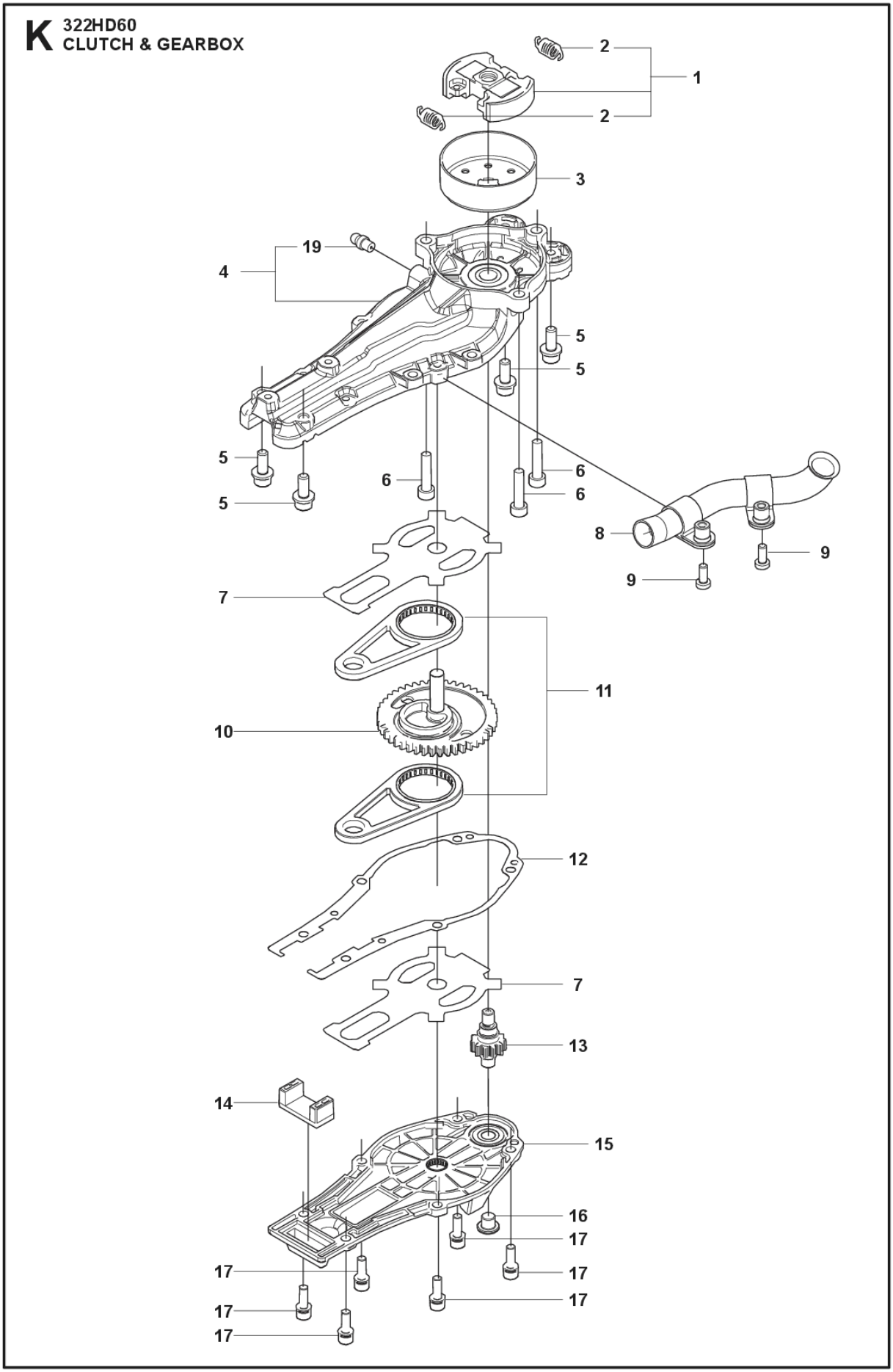
K 322HD60
CLUTCH & GEARBOX
2
1
2
3
19
4
5
5
5
6
6
6
5
8
9
9
7
11
10
12
7
13
14
15
16
17
17
17
17
17

Reference	Artikelnummer	Varenavn	Antal	Kommentar
1	512359002	KOBLING KPL	1	
2	590819601	KOBLINGSFJEDER	2	
3	590536402	KOBLINGSTROMLE	1	
4	597371701	VINKELGEAR KPL	1	
5	576590801	BOLT	4	
6	544218403	SKRUE MCT	3	
7	590536901	PLADE	2	
8	596936701	UDSTØDNINGSRØR KPL.	1	
9	525755101	SKRUE ITXSCFM	2	
10	593651501	GEAR	1	
11	597021701	LED	1	
12	590537701	PAKNING	1	
13	590536701	GEAR	1	
14	590537101	TÆTNING	1	
15	597371801	VINKELGEAR KPL	1	
16	590649401	SCREW PLUG	1	

17	575701001	SCREW	6
19	738881001	SMØRENIPPEL	1

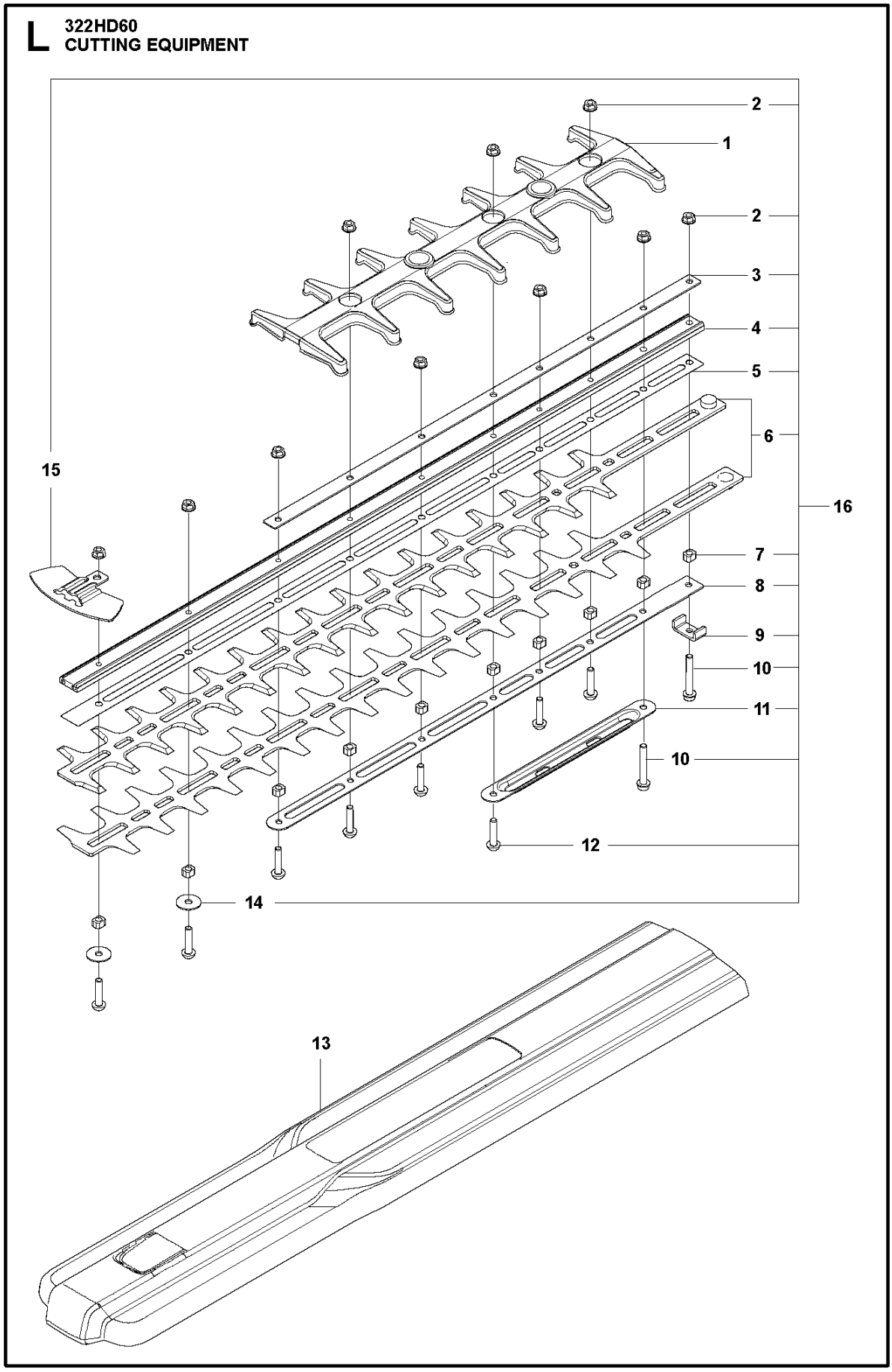
L
322HD60
CUTTING EQUIPMENT
2
1
2
3
4
5
6
15
16
7
8
9
10
11
10
12
14
13

Reference	Artikelnummer	Varenavn	Antal	Kommentar
1	598776001	SVÆRDBESKYTTER	1	
2	592751301	MØTRIK	10	
3	592848701	SVÆRDPLADE	1	
4	590327101	SAVSVÆRD	1	
5	590327501	SLIDPLADE	1	
6	597021801	BLADE KIT	1	
7	592654301	AFSTANDSSKIVE	10	
8	590328401	SVÆRDPLADE	1	
9	590339301	FÆSTE	1	
10	525755109	SKRUE ITXSCFM	2	
11	592889401	SVÆRDPLADE	1	
12	592732501	SCREW	8	
13	590651401	TRANSPORTBESKYTTELSE	1	
14	592738101	SKIVE	2	
15	590712601	BESKYTTELSE	1	
16	597254307	KLIPPAGGREGAT	1	

M 322HD60
ACCESSORIES

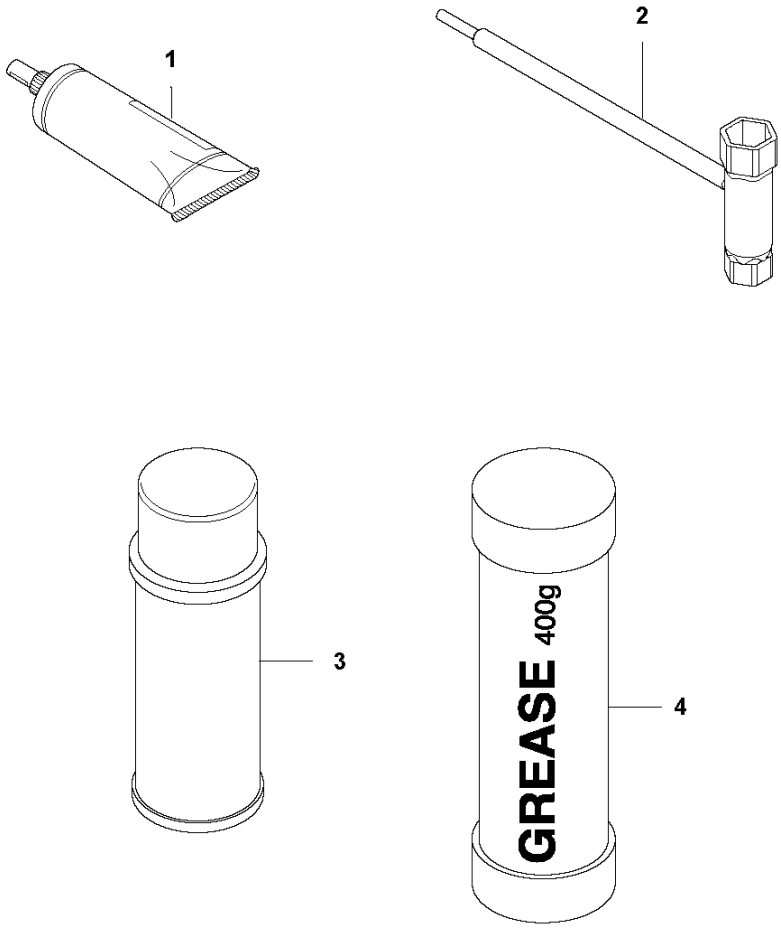

Reference	Artikelnummer	Varenavn	Antal	Kommentar
1	587299901	FEDT	1	
2	575738201	KOMBINØGLE	1	
3	544142101	FEDT	1	UL21
4	588814801	FEDT	1	